采暖通风空气调节 HVAC
动力 POWER
强电 ELECTRICITY
弱电 ELECTRICITY
结构 STRUCTURE
给水排水 PLUMBING
总图 SITE
建筑 ARCHITECTURE

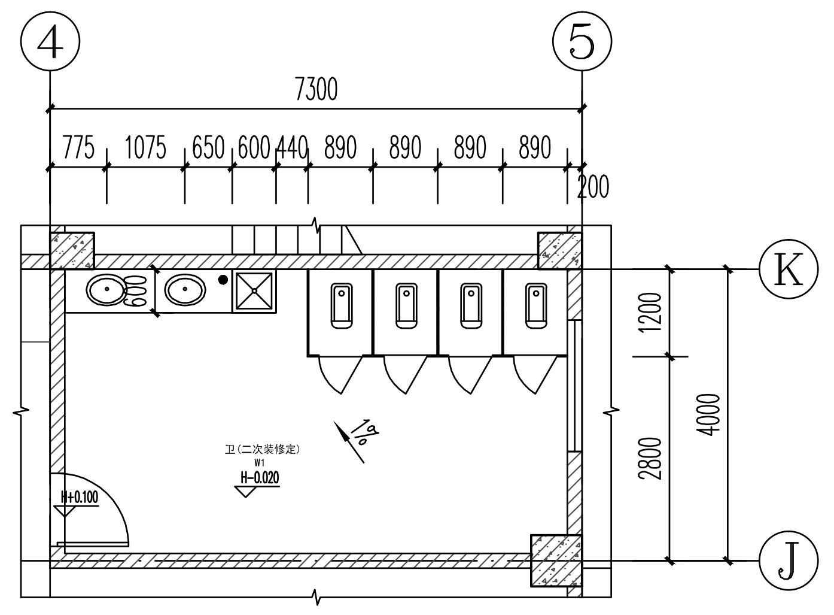
4
5
7300
775
1075
650
600
440
890
890
890
890
200
K
J
1200
2800
4000
1%
卫（二次装修定）
W1
H-0.020
H+0.100

注：卫生间布置仅为示意，具体做法由业主二次定

建学建筑与工程设计所有限公司
出图专用章
工程设计证书（甲级）编号：A111010257
发证部门：中华人民共和国住房和城乡建设部

中华人民共和国一级注册建筑师
姓名：彭国忠
注册号：1101025-008
有效期：至2024年3月

说明：

1 卫生间完成面标高比室内地面标高低20mm。

2. 卫生间墙面批防水砂浆1800高。

3. 地漏口周围，直接穿过地面或墙面防水层管道及预埋件的周围与找平层之间应预留宽10mm，深7mm的凹槽，并镶填密封材料，地漏离墙面净距离宜为50-80mm.

4. 洁具、器具等设备沿墙周边以及门框、预埋件、穿过防水层的螺钉周边均应采用高性能密封材料密封。

5. 在门窗上预留的排气扇留孔位置详见门窗大样，空调孔、热水器排气、孔抽油烟机留孔位置、高度按平面。

6. 穿过地面防水层的预埋套管应高出防水层20mm，管道与套管间应留5-10mm缝隙，缝内先填苯乙烯（聚乙烯）泡沫条，再用密封材料封口，并在管周围加大排水坡度。

7. 卫生间和有防水要求的建筑地面、楼板面周围除门洞外做高度为200的混凝土翻边防水隔离层。

8. 平面尺寸按设计，上、下水详设备图，楼板留洞位置详设备图。

9. 未标示的水管、地漏及水龙头见水图，与水专业有关的设施定位以水图为准。

10. 所有铁件应采用镀锌铁件，以保证耐久性。

11. 所有栏杆最薄弱处承受的最小水平推力应不小于1.0KN/M。

12. 卫生间平面布置仅供参考，装修均由业主二次定。

W1卫生间平面图 1:50

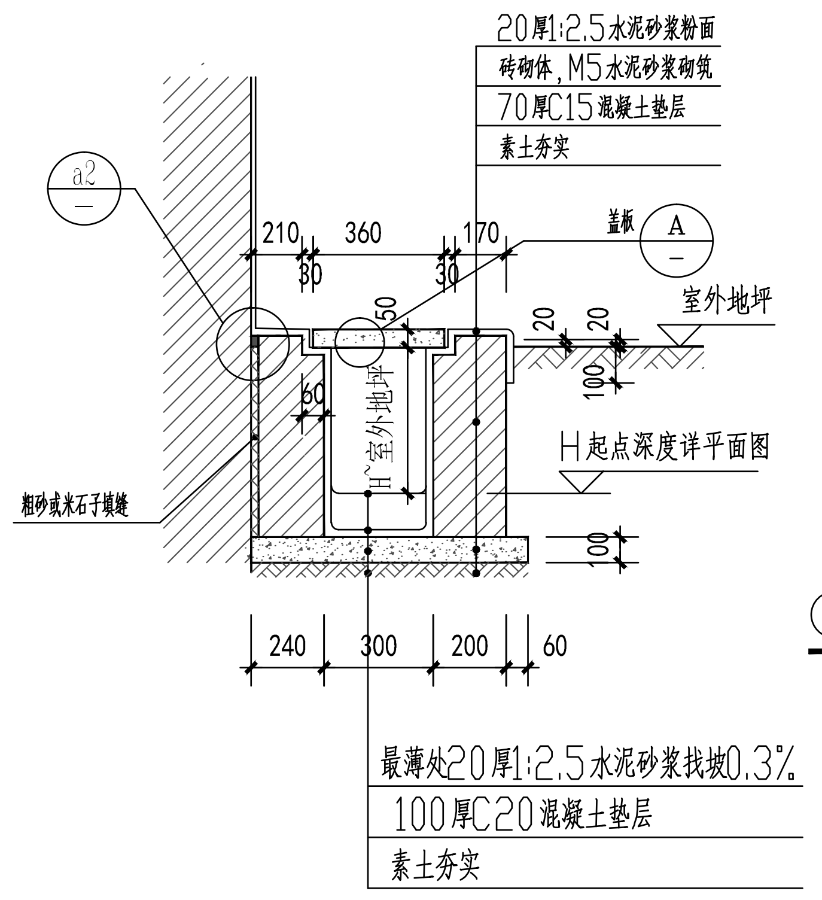
20厚1:2.5水泥砂浆粉面
砖砌体，M5水泥砂浆砌筑
70厚C15混凝土垫层
素土夯实
a2
盖板
A
210
360
170
30
30
50
室外地坪
20
20
100
60
H˜室外地坪
H起点深度详平面图
粗砂或米石子填缝
100
240
300
200
60
最薄处20厚1:2.5水泥砂浆找坡0.3%
100厚C20混凝土垫层
素土夯实

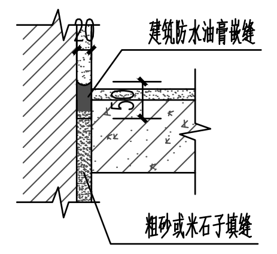
20
建筑防水油膏嵌缝
50
粗砂或米石子填缝

a2 伸缩缝详图

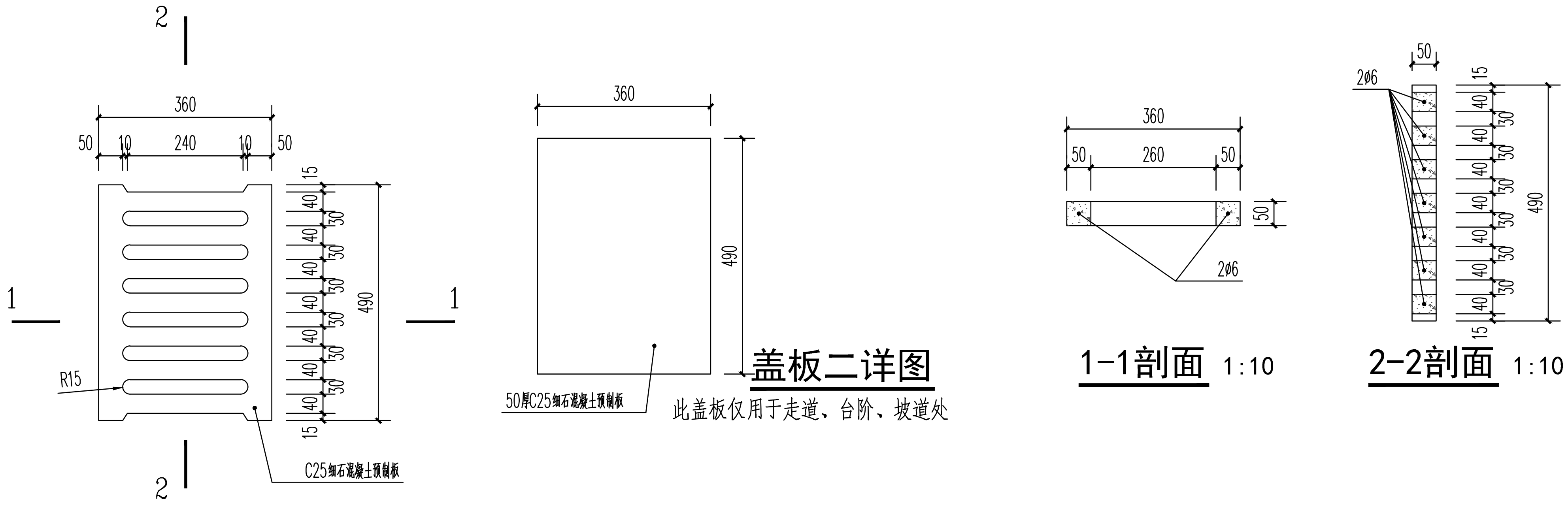
2
2
1
1
360
50
10
240
10
50
15
40
30
490
R15
C25细石混凝土预制板
360
490
50厚C25细石混凝土预制板
360
50
260
50
50
2Ø6
50
2Ø6
15
40
30
490
15

盖板一详图

盖板二详图

此盖板仅用于走道、台阶、坡道处

1-1剖面 1:10

2-2剖面 1:10

A 盖板详图 1:10

① 室外排水沟详图 1:25

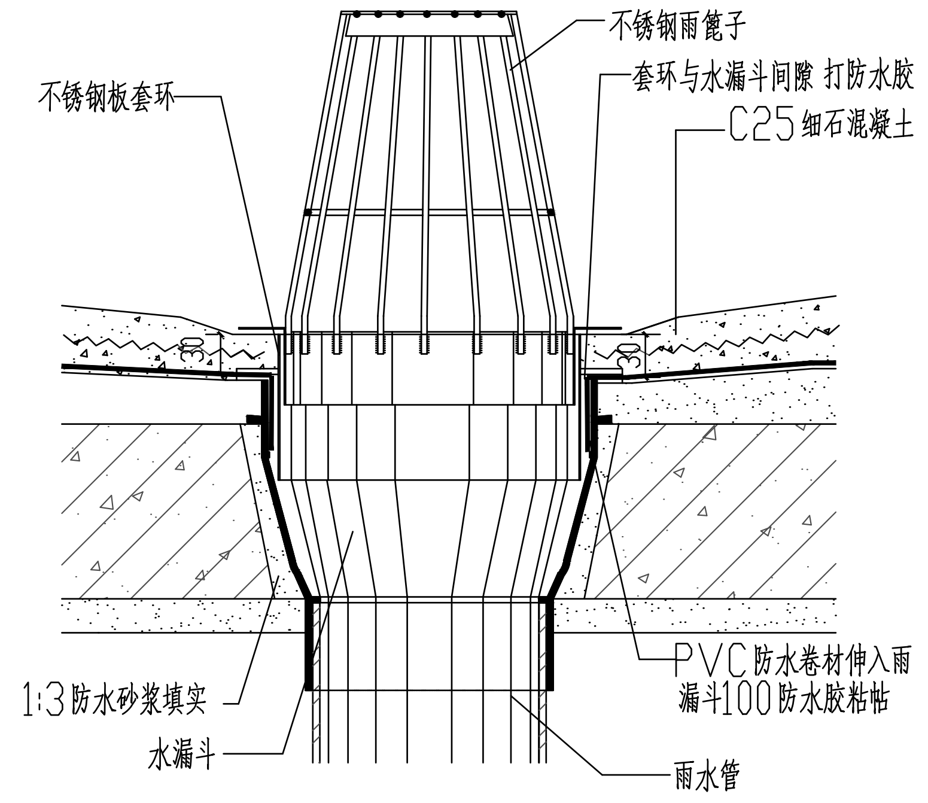
不锈钢雨篦子
不锈钢板套环
套环与水漏斗间隙 打防水胶
C25细石混凝土
30
30
1:3防水砂浆填实
PVC防水卷材伸入雨漏斗100防水胶粘帖
水漏斗
雨水管

② 雨水口详图 1:20

广东省建设工程施工图设计文件审查专用章
机构名称：东莞市大业施工图审查有限公司
机构类别：一类 认定书编号： 19034
业务范围：一类 房屋建筑（含超限高层）工程；市政基础设施（给水、排水、道路、桥梁、隧道、公共交通、风景园林）工程
有效期至：2023年08月01日

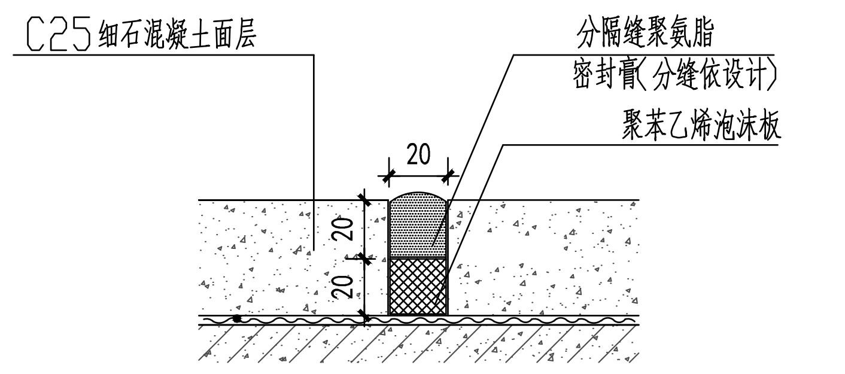
C25细石混凝土面层
分隔缝聚氨脂密封膏（分缝依设计）
聚苯乙烯泡沫板
20
20
20

注：屋面分格缝结合柱距每3x3~4米纵、横向分割一道

③ 屋面切割缝详图 1:5

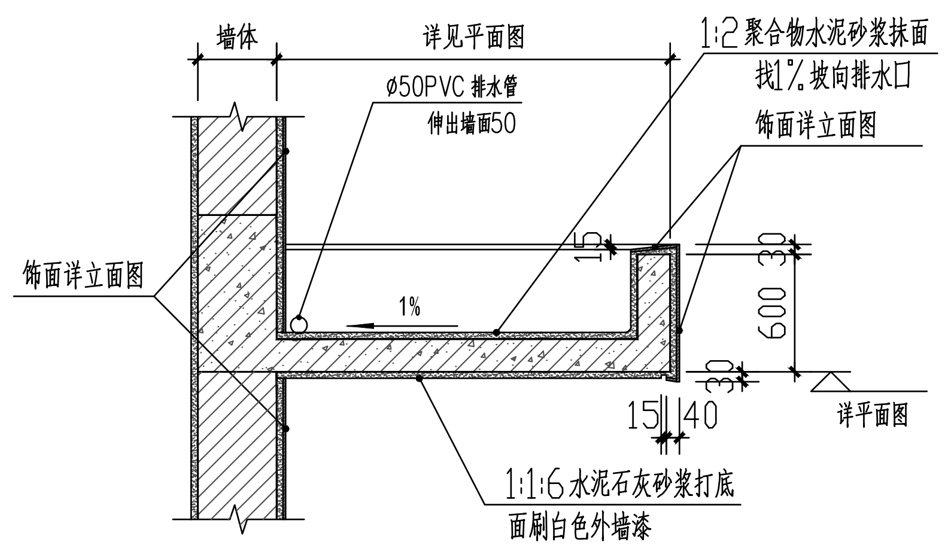
墙体
详见平面图
Ø50PVC 排水管
伸出墙面50
1:2聚合物水泥砂浆抹面
找1%坡向排水口
饰面详立面图
饰面详立面图
1%
15
30
600
30
15
40
详平面图
1:1:6水泥石灰砂浆打底
面刷白色外墙漆

④ 雨棚详图一 1:20

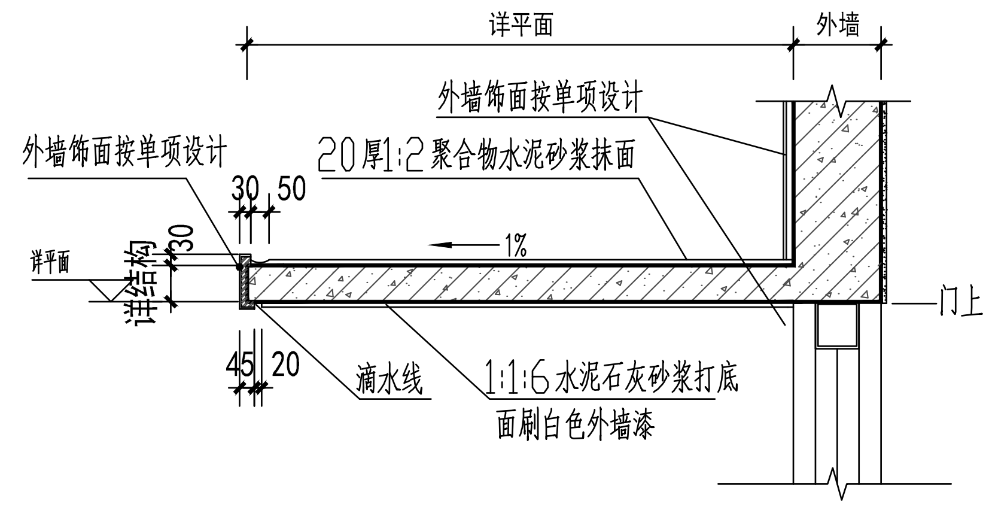
详平面
外墙
外墙饰面按单项设计
外墙饰面按单项设计
20厚1:2聚合物水泥砂浆抹面
30
50
30
详平面
详结构
1%
门上口
45
20
滴水线
1:1:6水泥石灰砂浆打底
面刷白色外墙漆

⑤ 雨棚详图二 1:20

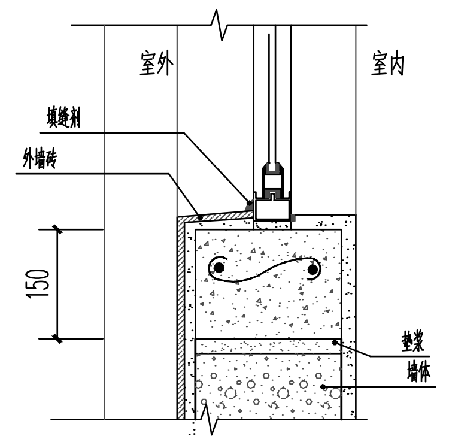
室外
室内
填缝剂
外墙砖
150
垫浆
墙体

⑥ 窗台详图 1:5

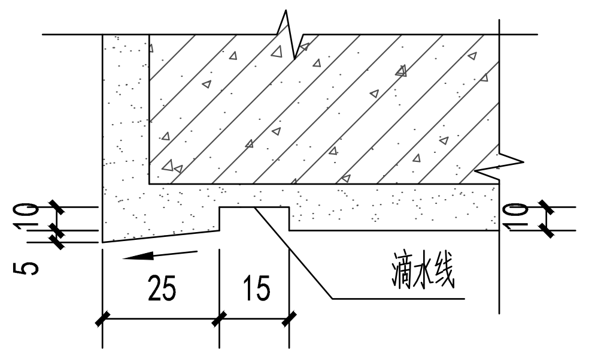
10
5
10
25
15
滴水线

⑦ 滴水详图 1:5

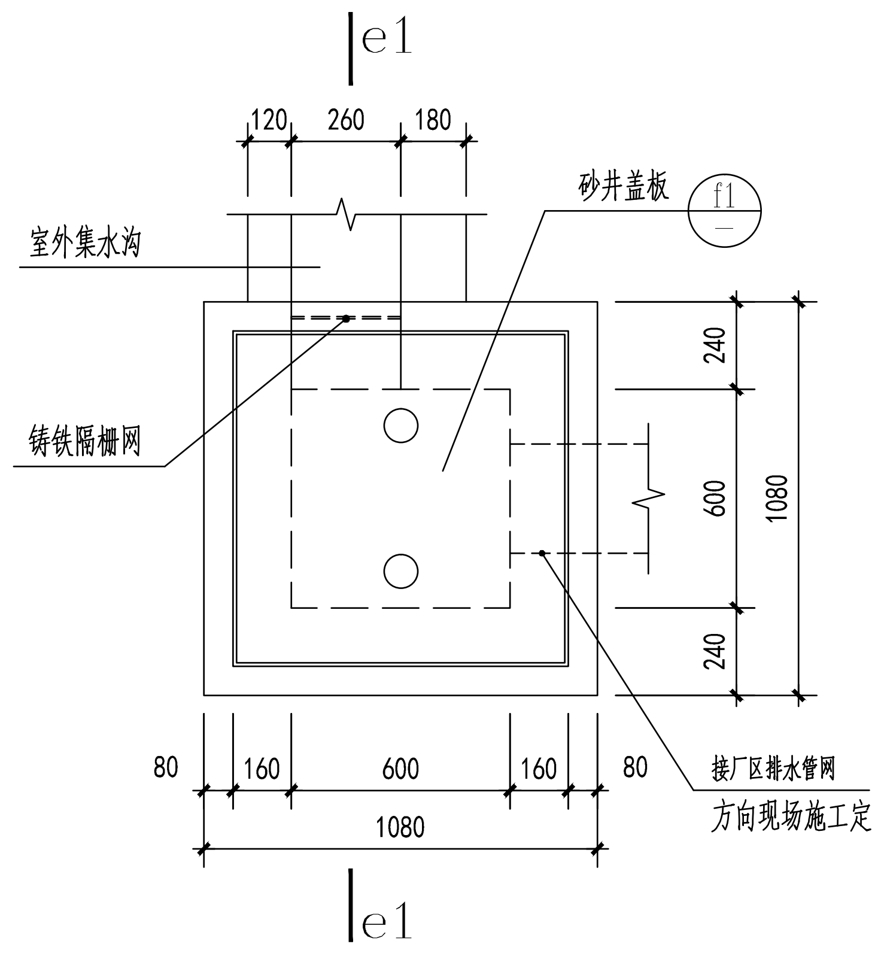
e1
e1
120
260
180
室外集水沟
砂井盖板
f1
铸铁隔栅网
240
600
240
1080
80
160
600
160
80
1080
接厂区排水管网
方向现场施工定

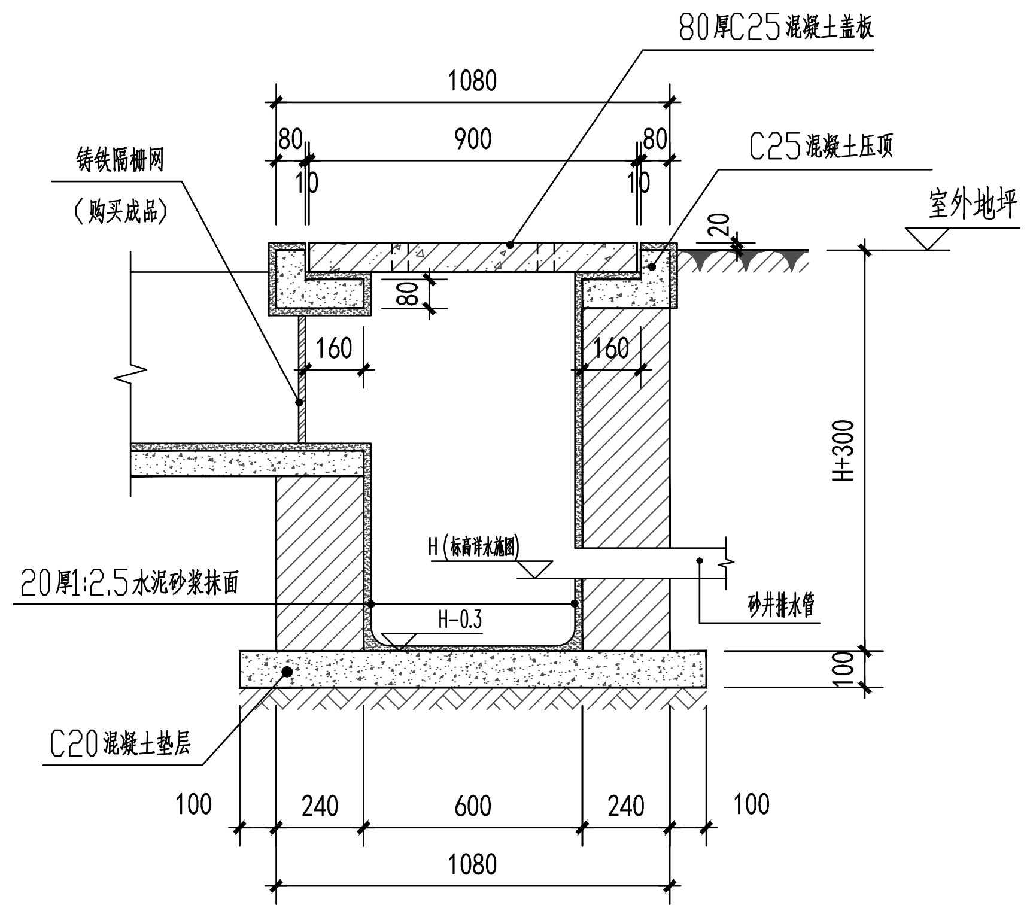
80厚C25混凝土盖板
1080
80
900
80
10
10
铸铁隔栅网
（购买成品）
C25混凝土压顶
20
室外地坪
80
160
160
H+300
H（标高详水施图）
20厚1:2.5水泥砂浆抹面
H-0.3
砂井排水管
100
C20混凝土垫层
100
240
600
240
100
1080

e1-e1 断面图 1:20

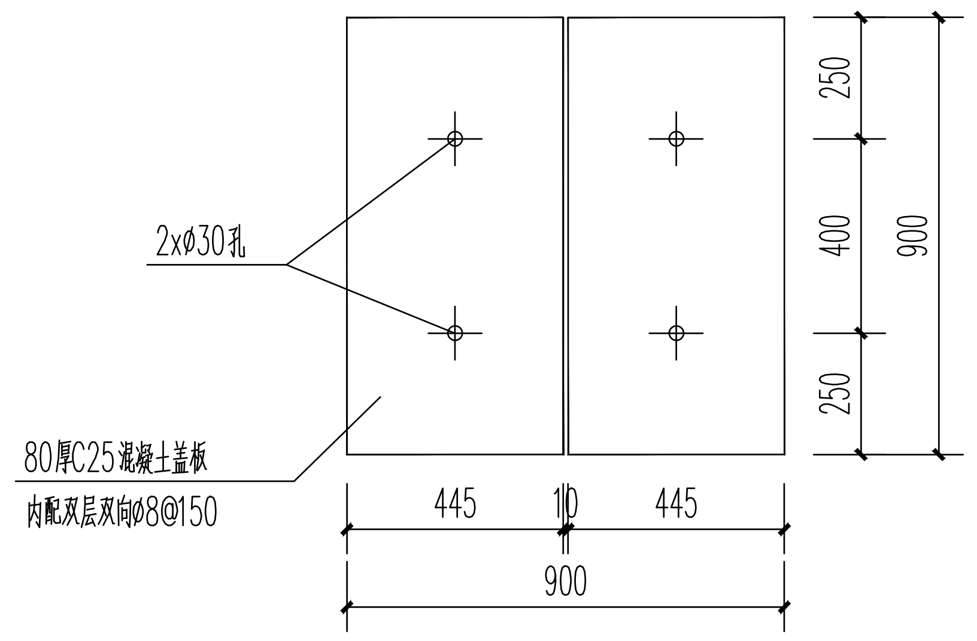
2xØ30孔
250
400
250
900
80厚C25混凝土盖板
内配双层双向Ø8@150
445
10
445
900

f1 混凝土盖板详图

⑩ 砂井详图 1:20

建筑设计单位
ARCHITECTURE DESIGN

建学建筑与工程设计所有限公司
JIANXUE ARCHITECTURE & ENGINEERING DESIGN INS. CO., LTD.
工程设计证书<甲级>编号A111010257
No.A111010257 Class A of Architecture Design P.R.C

建设单位
CLIENT
东莞市荣津实业投资有限公司

合作设计单位
CO-OPERATED WITH

版本 REVISION	出图事由 COMMENTS	出版日期 ISSUE DATE
第二版	按甲方意见修改	2022.07.29
第一版	供施工图审查	2022.04.25

工程名称
PROJECT NAME
常平环保专业基地A1-04地块
电子工业项目

工程编号
PROJECT NO. JXG-2022-04

项目名称
ITEM NAME
1号厂房

	签名 SIGNATURE	姓名 NAME
审定人 AUTHORIZED FOR ISSUE BY		彭国忠
审核人 FINAL CHECKER		汤 鹏
工程负责人 PROJECT PRINCIPAL		彭国忠
专业负责人 CHIEF ENGINEER		汤 鹏
校对人 APPROVED BY		陈四海
设计人 DESIGNED BY	罗艺	罗 艺
制图人 DRAWN BY	罗艺	罗 艺

图名:
DRAWING TITLE
节点详图（一）

设计阶段 STATUS 施工图 CONSTRUCTION WORKING
专业 DISCIPLINE 建筑 ARCHITECTURE
审图编号 ARCHIVES NO.
图号 DRAWING NO. JS-01-15
比例 SCALE 1:100

单位出图专用章盖章 ACADEMIC SPECIAL SEAL

个人执业专用章盖章 PRIVATE PATENT SEAL

本图须加盖本公司出图签章，否则一律无效
DRAWING BE INVALID WITHOUT SPECIAL SEAL FROM JX AEDI CO., LTD.

COPYRIGHT(C)2014,JXAEDI CO., LTD