采暖通风空气调节 HVAC
动力 POWER
强电 ELECTRICITY
弱电 ELECTRICITY
结构 STRUCTURE
给水排水 PLUMBING
总图 SITE
建筑 ARCHITECTURE

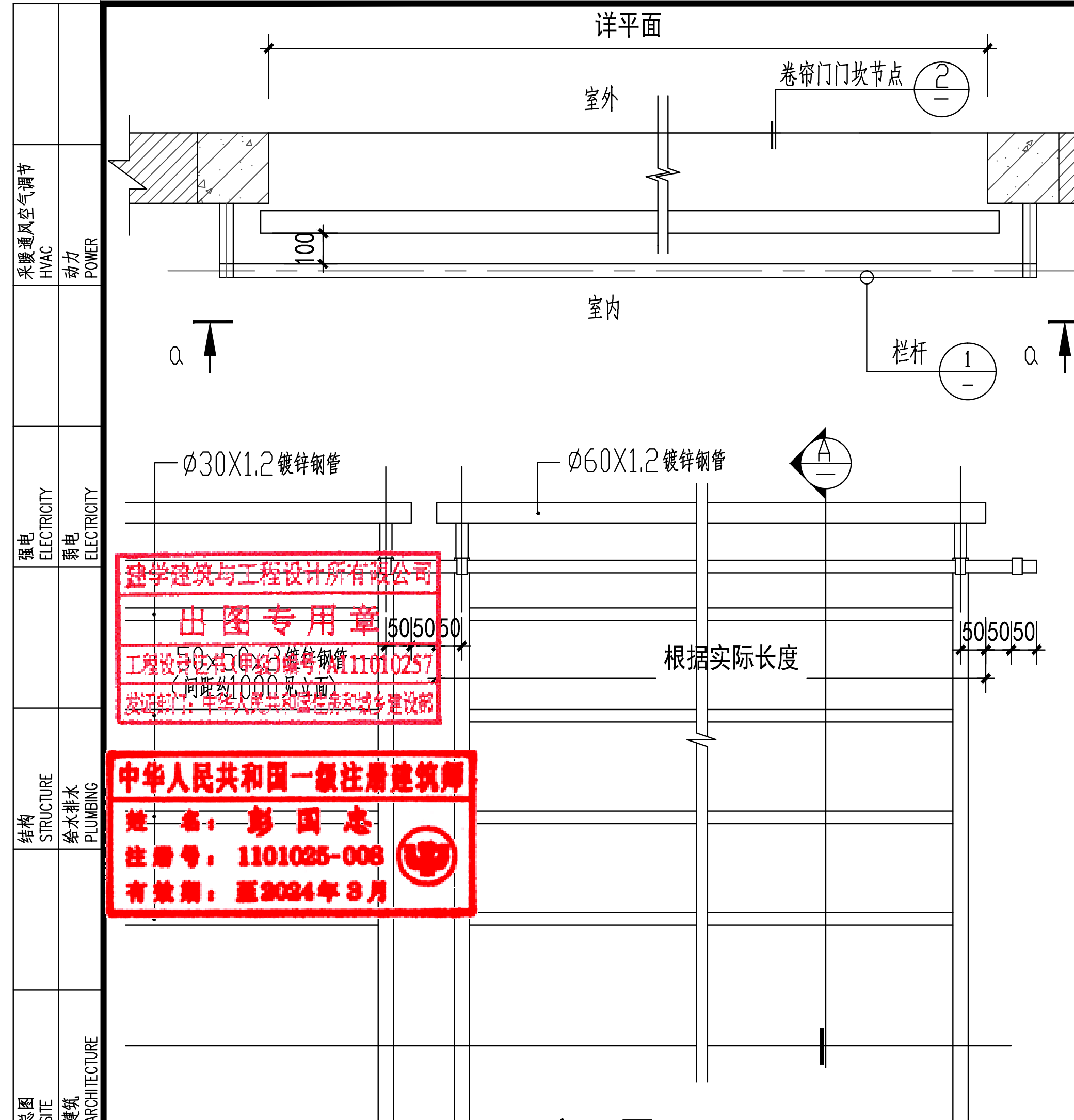
详平面
卷帘门门坎节点 ②
室外
室内
栏杆 ①
a a
100
Ø30X1.2镀锌钢管
Ø60X1.2镀锌钢管
A
根据实际长度
50 50 50
50x50x2镀锌钢管
（间距约1000见立面）

立面图 1:20

建学建筑与工程设计所有限公司
出图专用章
工程设计证书（甲级）编号：A111010257
发证部门：中华人民共和国住房和城乡建设部

中华人民共和国一级注册建筑师
姓名：彭国忠
注册号：1101025-008
有效期：至2024年3月

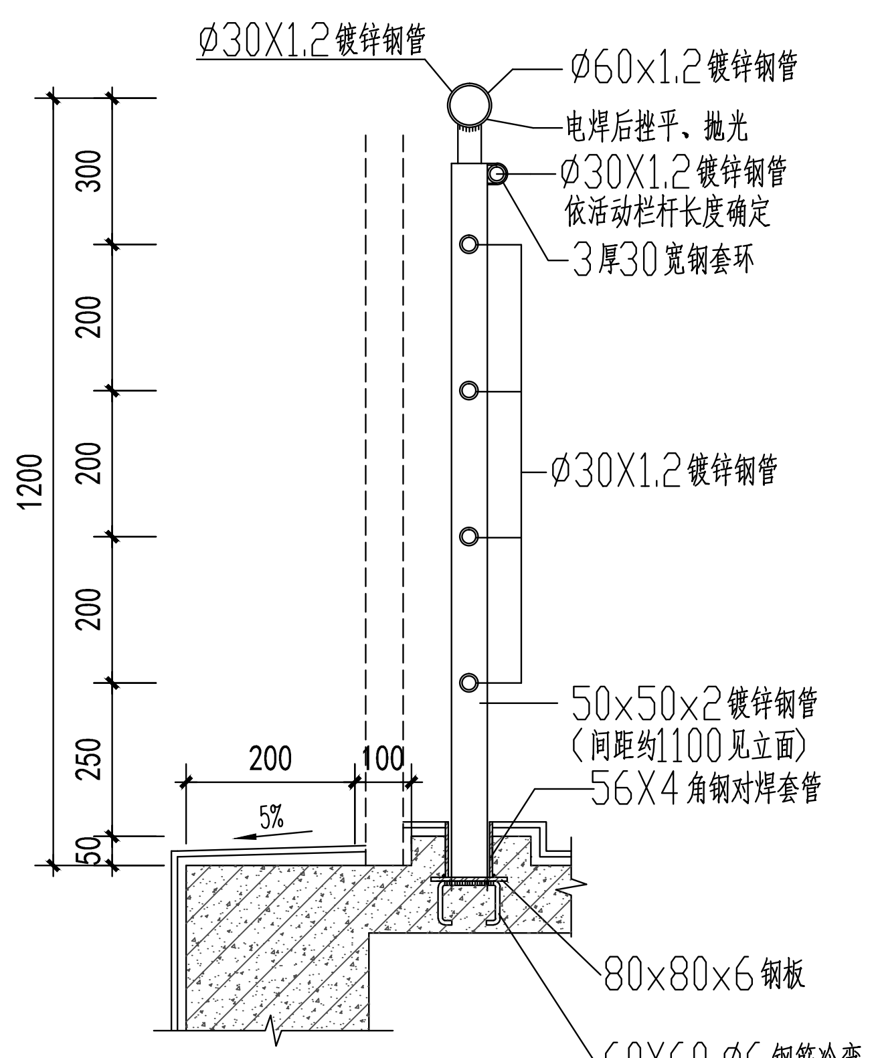
Ø30X1.2镀锌钢管
Ø60x1.2镀锌钢管
电焊后磨平、抛光
Ø30X1.2镀锌钢管
依活动栏杆长度确定
3厚30宽钢套环
Ø30X1.2镀锌钢管
50x50x2镀锌钢管
（间距约1100见立面）
56X4角钢对焊套管
80x80x6钢板
60X60,Ø6钢筋冷弯
300
200
200
1200
200
250
50
200
100
5%

① 安全活动栏杆详图

A 活动栏杆剖面详图 1:10

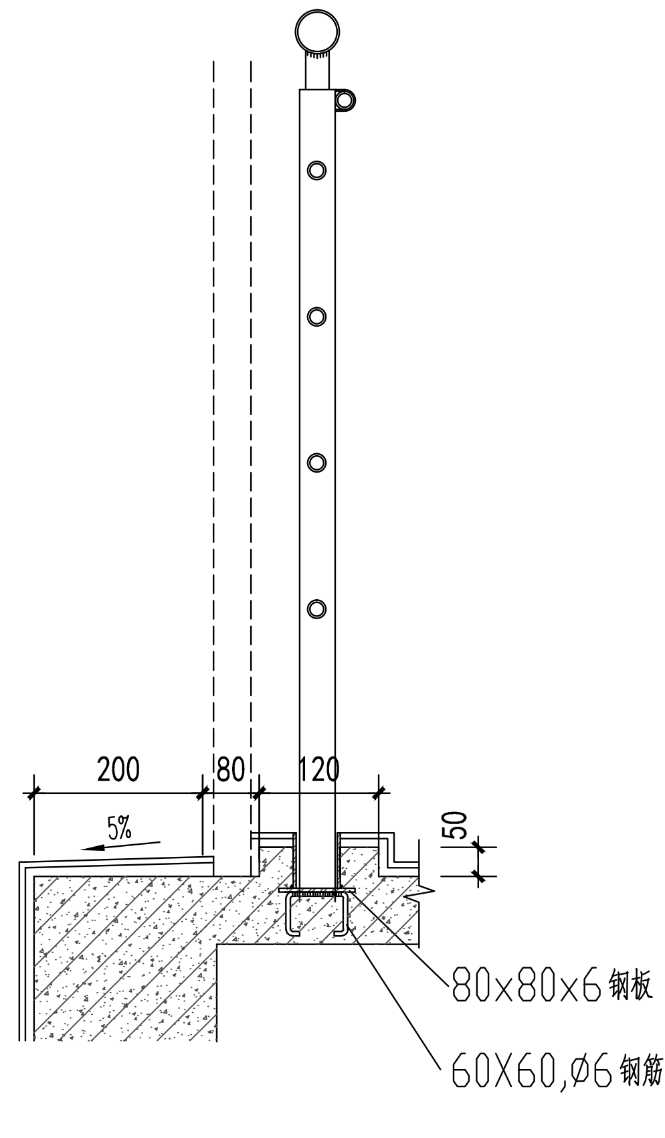
200
80
120
5%
50
80x80x6钢板
60X60,Ø6钢筋冷弯

② 楼层吊装口卷帘门门坎节点 1:10

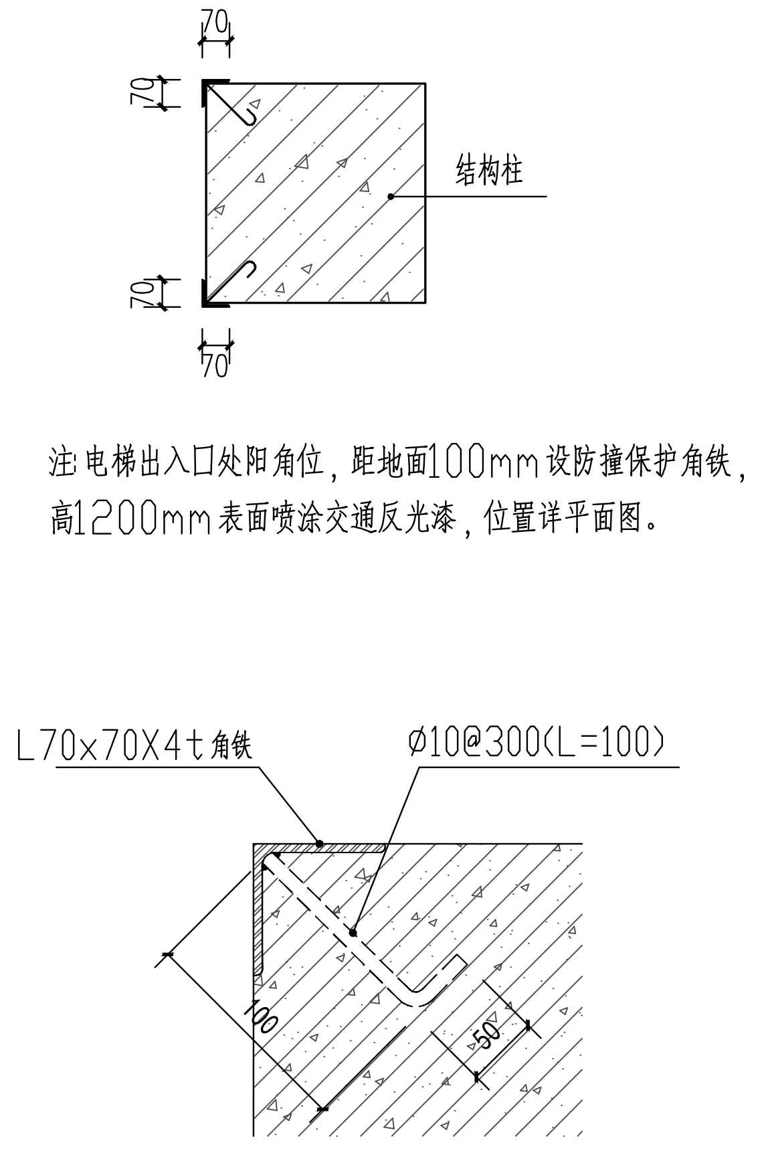
70
70
70
结构柱
L70x70X4t角铁
Ø10@300(L=100)
100
50

沿电梯出入口处阳角位，距地面100mm设防撞保护角铁，高1200mm表面喷涂交通反光漆，位置详平面图。

护角详图 1:50

③ 防撞角钢节点详图 1:20

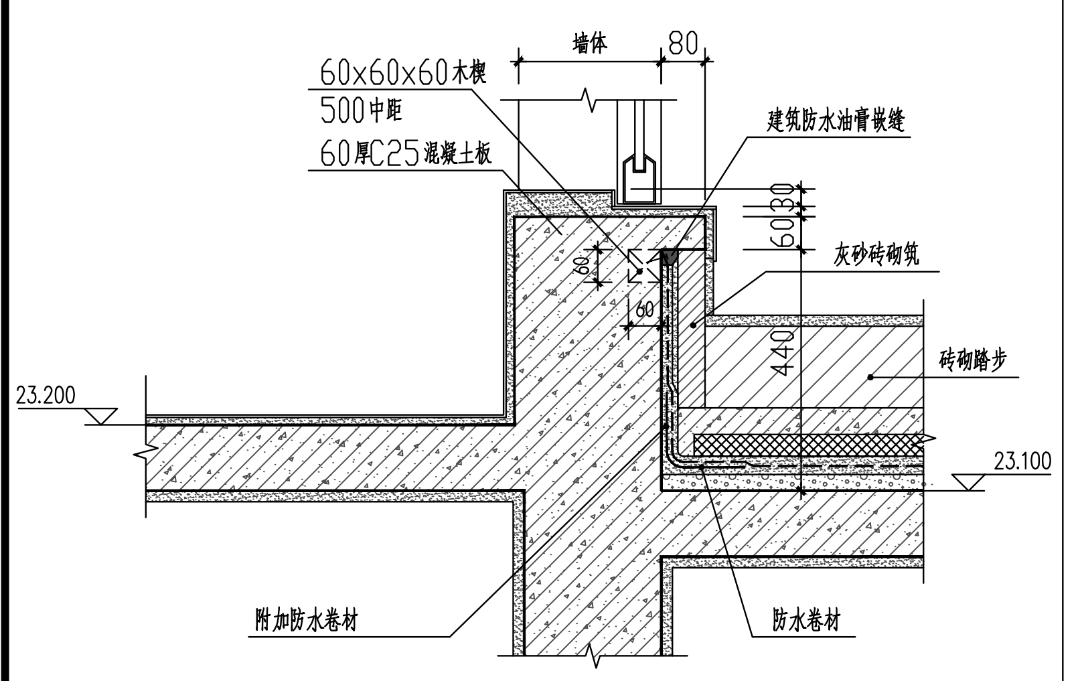
60x60x60木楔
500中距
60厚C25混凝土板
墙体
80
建筑防水油膏嵌缝
灰砂砖砌筑
砖砌踏步
23.200
23.100
附加防水卷材
防水卷材

④ 出屋面详图 1:20

广东省建设工程施工图设计文件审查专用章
机构名称：DY 东莞市大业施工图审查有限公司
机构类别：一类 认定书编号：19034
业务范围：一类 房屋建筑（含超限高层）工程；市政基础设施（给水、排水、道路、桥梁、隧道、公共交通、风景园林）工程
有效期至：2023年08月01日

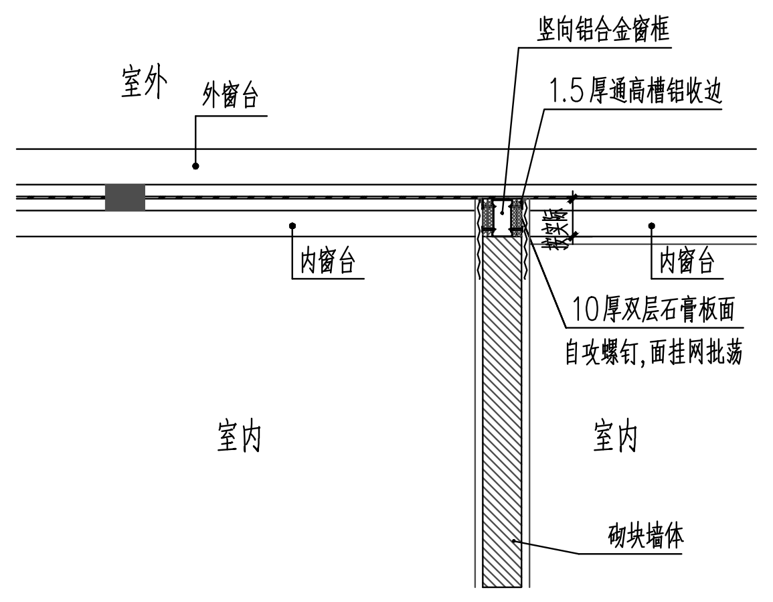
室外
外窗台
室内铝合金窗框
1.5厚通长槽钢收边
内窗台
内窗台
10厚双层石膏板面
自攻螺钉，面层同抹面
室内
室内
砌块墙体

说明：此大样适用于内墙与玻璃窗垂直砌筑墙头封边；所有钢材施工前均先刷防锈漆。

4a 内墙与窗交接处放大图 1:10

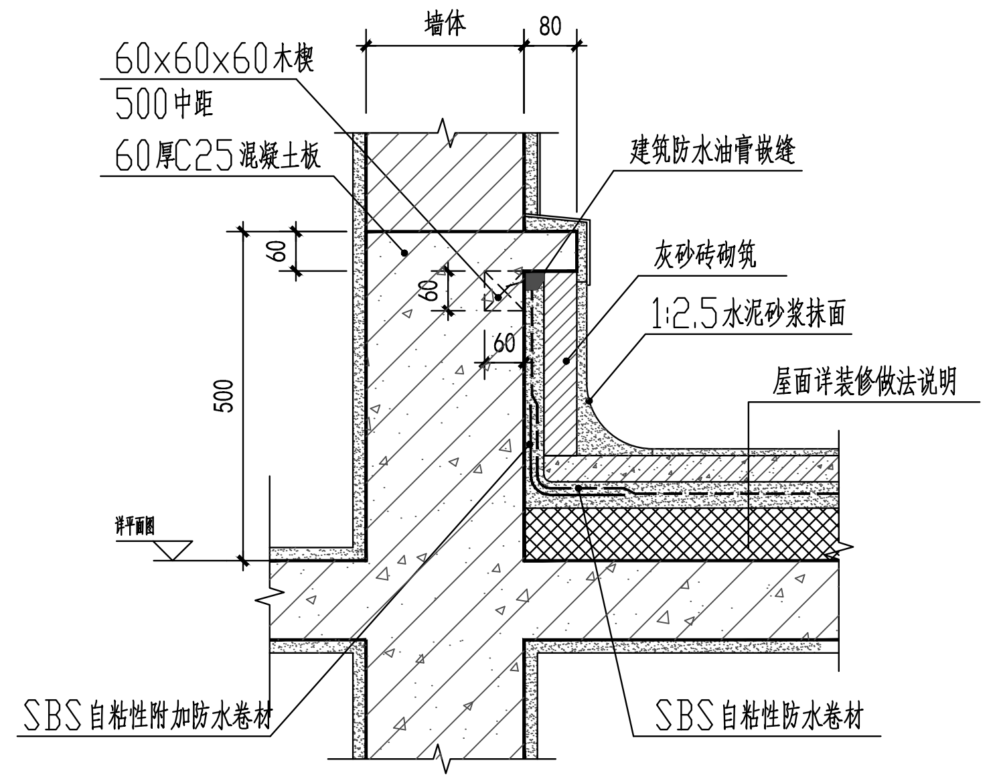
60x60x60木楔
500中距
60厚C25混凝土板
墙体
80
建筑防水油膏嵌缝
灰砂砖砌筑
1:2.5水泥砂浆抹面
屋面详装修做法说明
500
SBS自粘性附加防水卷材
SBS自粘性防水卷材

⑥ 墙身泛水 1:20

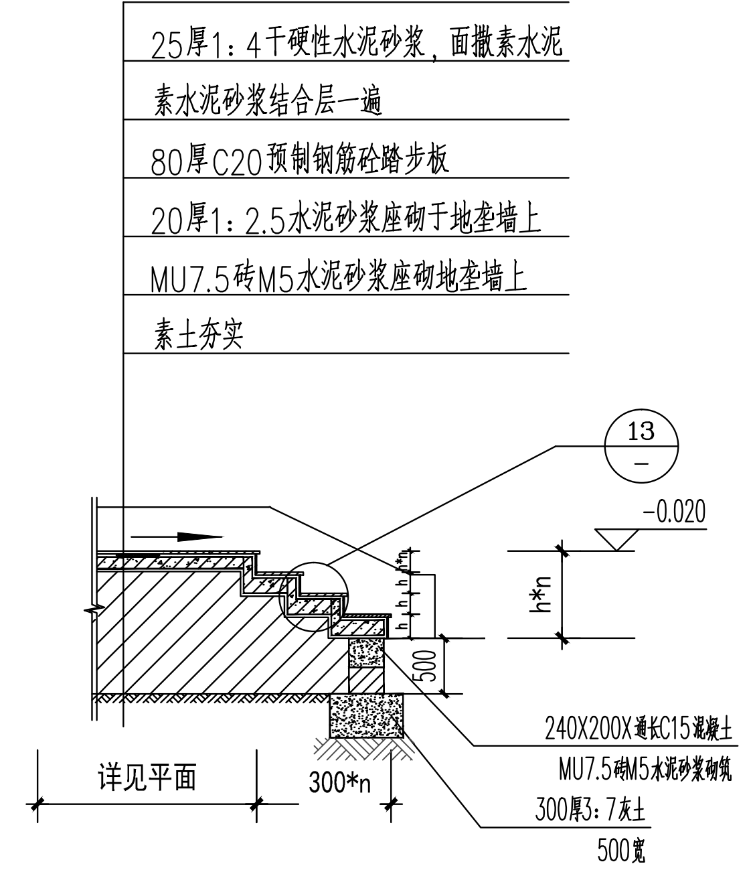
10厚防滑地砖
25厚1:4干硬性水泥砂浆，面撒素水泥
素水泥砂浆结合层一遍
80厚C20预制钢筋砼踏步板
20厚1:2.5水泥砂浆座砌于地垄墙上
MU7.5砖M5水泥砂浆砌地垄墙上
素土夯实
13
-0.020
240X200X素砼C15混凝土
MU7.5砖M5水泥砂浆砌
300厚3:7灰土
500宽
详见平面
300*n

⑫ 室外台阶详图 1:20

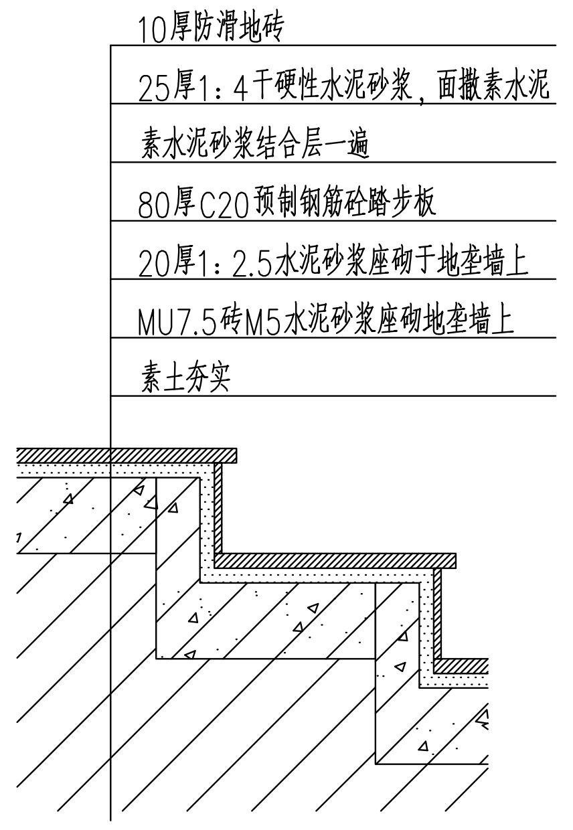
10厚防滑地砖
25厚1:4干硬性水泥砂浆，面撒素水泥
素水泥砂浆结合层一遍
80厚C20预制钢筋砼踏步板
20厚1:2.5水泥砂浆座砌于地垄墙上
MU7.5砖M5水泥砂浆砌地垄墙上
素土夯实

⑬ 踏步详图 1:10

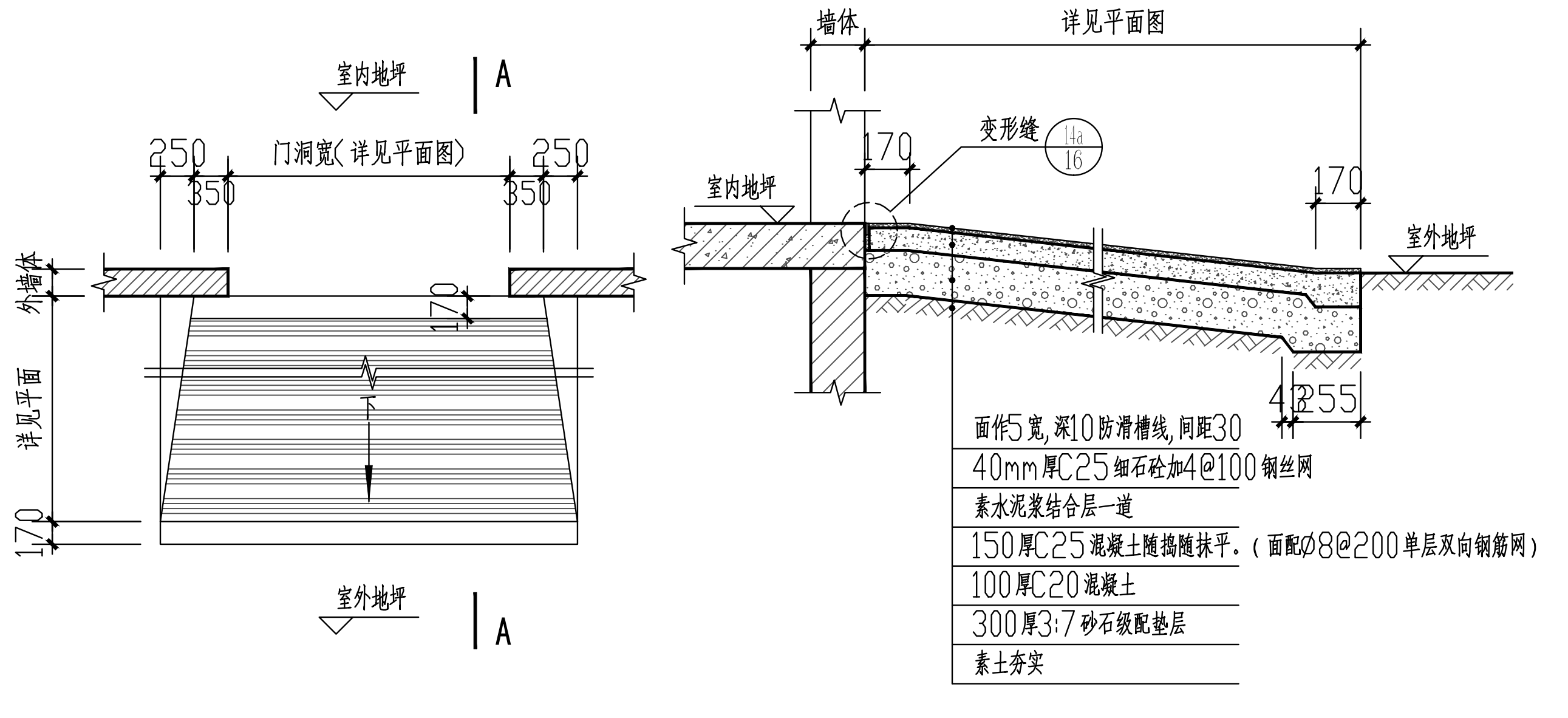
室内地坪
A
250
350
门洞宽（详见平面图）
250
350
170
详见平面
室外地坪
A
墙体
详见平面图
室内地坪
变形缝
170
170
室外地坪
4255
面积5宽,间10防滑槽线,间距30
40mm厚C25细石砼加4@100钢丝网
素水泥浆结合层一道
150厚C25混凝土随捣随抹平，（面配Ø8@200单层双向钢筋网）
100厚C20混凝土
300厚3:7砂石级配垫层
素土夯实

坡道A-A断面详图 1:25

⑭ 室外坡道详图 1:20

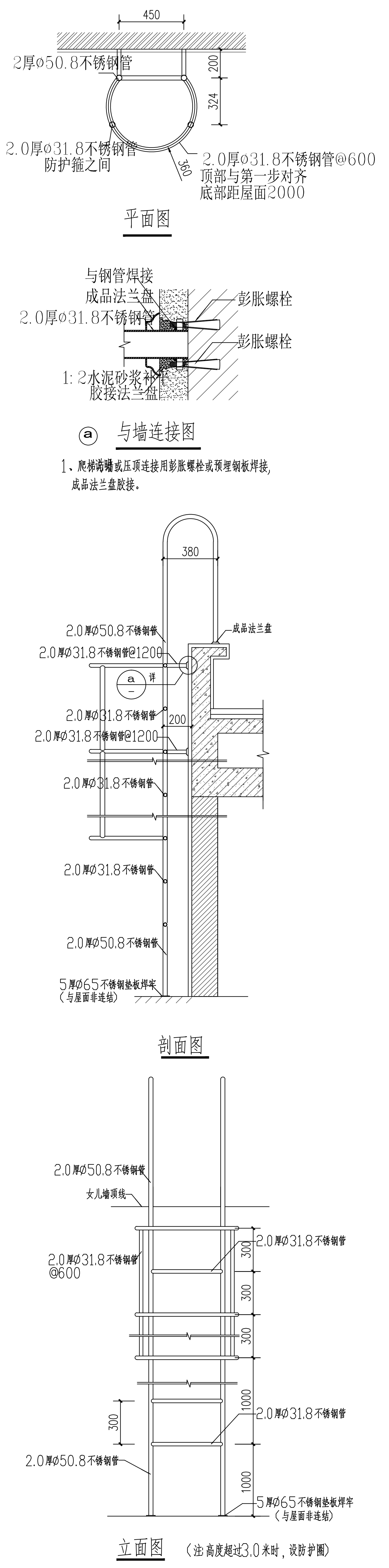
450
2厚Ø50.8不锈钢管
200
324
2.0厚Ø31.8不锈钢管
防护箍之间
2.0厚Ø31.8不锈钢管@600
顶部与第一步对齐
底部距屋面2000
R360
与钢管焊接
成品法兰盘
2.0厚Ø31.8不锈钢管
膨胀螺栓
膨胀螺栓
1:2水泥砂浆补
胶接法兰盘
380
2.0厚Ø50.8不锈钢管
2.0厚Ø31.8不锈钢管@1200
a
成品法兰盘
2.0厚Ø31.8不锈钢管
2.0厚Ø31.8不锈钢管@1200
200
2.0厚Ø31.8不锈钢管
2.0厚Ø31.8不锈钢管
2.0厚Ø50.8不锈钢管
5厚Ø65不锈钢垫板焊牢
（与屋面专连接）
2.0厚Ø50.8不锈钢管
女儿墙顶线
2.0厚Ø31.8不锈钢管
@600
2.0厚Ø31.8不锈钢管
300
300
300
2.0厚Ø31.8不锈钢管
1000
300
2.0厚Ø50.8不锈钢管
1000
5厚Ø65不锈钢垫板焊牢
（与屋面专连接）

平面图

ⓐ 与墙连接图

1、爬梯铸铁或压顶连接用膨胀螺栓或预埋钢板焊接，成品法兰盘胶接。

剖面图

立面图 （当高度超过3.0米时，设防护圈）

⑧ 屋顶爬梯详图 1:20

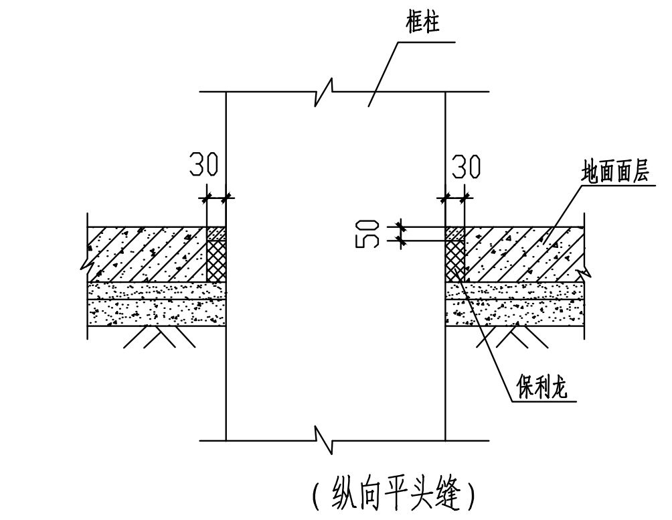
框柱
30
30
50
施工面层
填料发
（纵向平头缝）

⑨ 框柱边伸缩缝 1:20

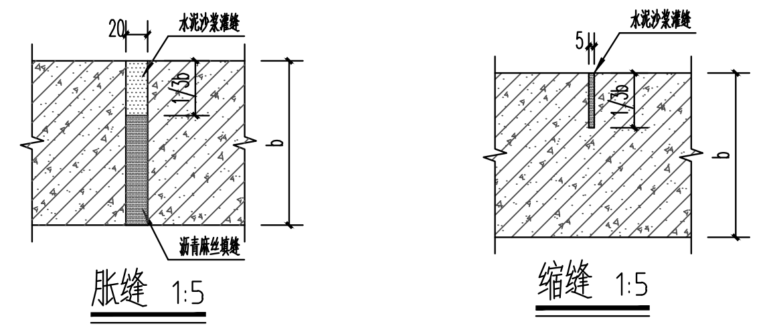
20
胀缝 1:5
缩缝 1:5

⑩ 地坪切割缝详图 1:20

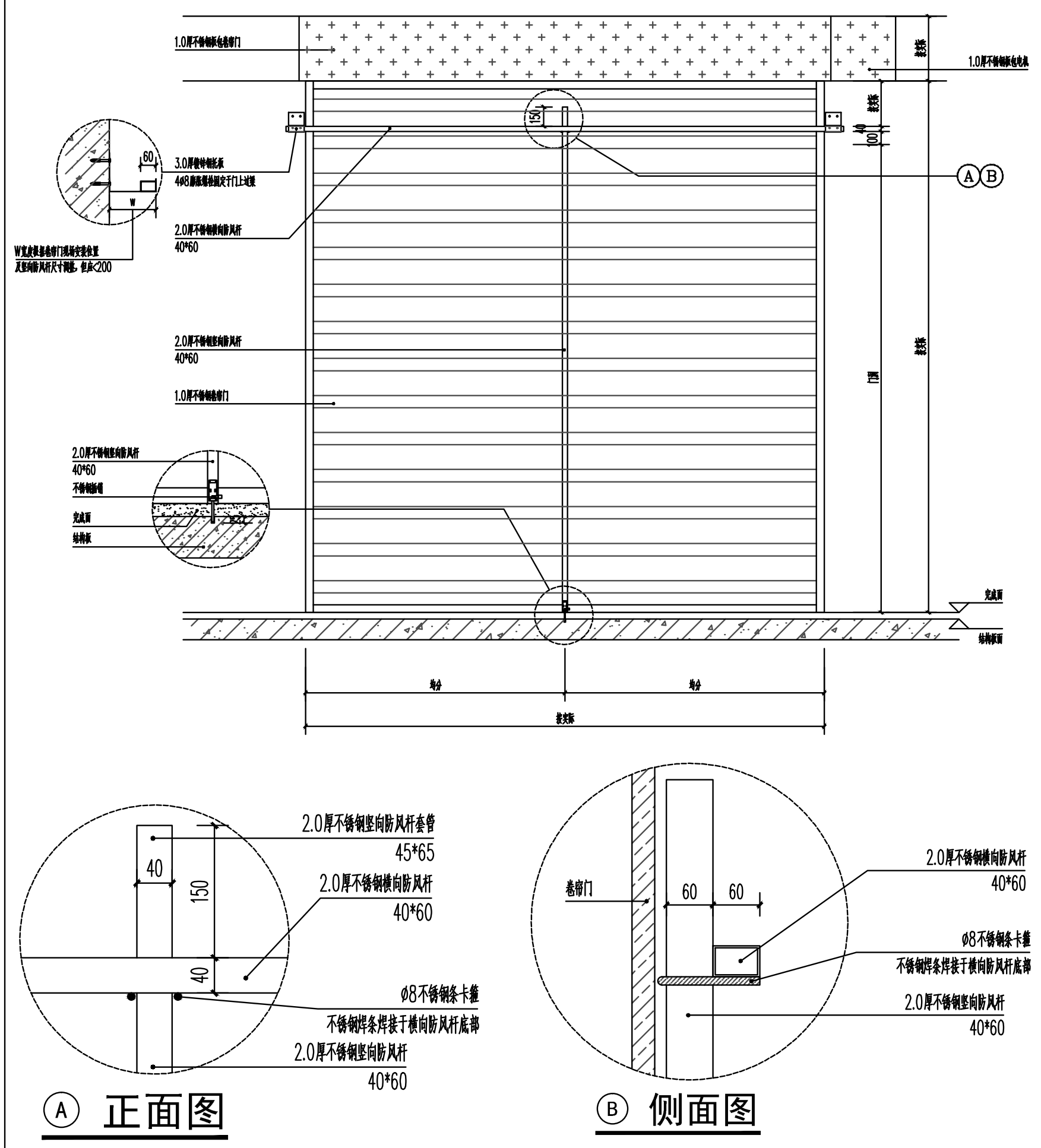
ⒶⒷ
40
40*60
45*65
40*60
60
60
40*60
40*60
40*60
2.0厚不锈钢横向防风杆
40*60
Ø8不锈钢条卡箍
不锈钢焊条焊接于横向防风杆底部
2.0厚不锈钢竖向防风杆
40*60

Ⓐ 正面图

Ⓑ 侧面图

⑪ 卷帘门防风大样图 1:20

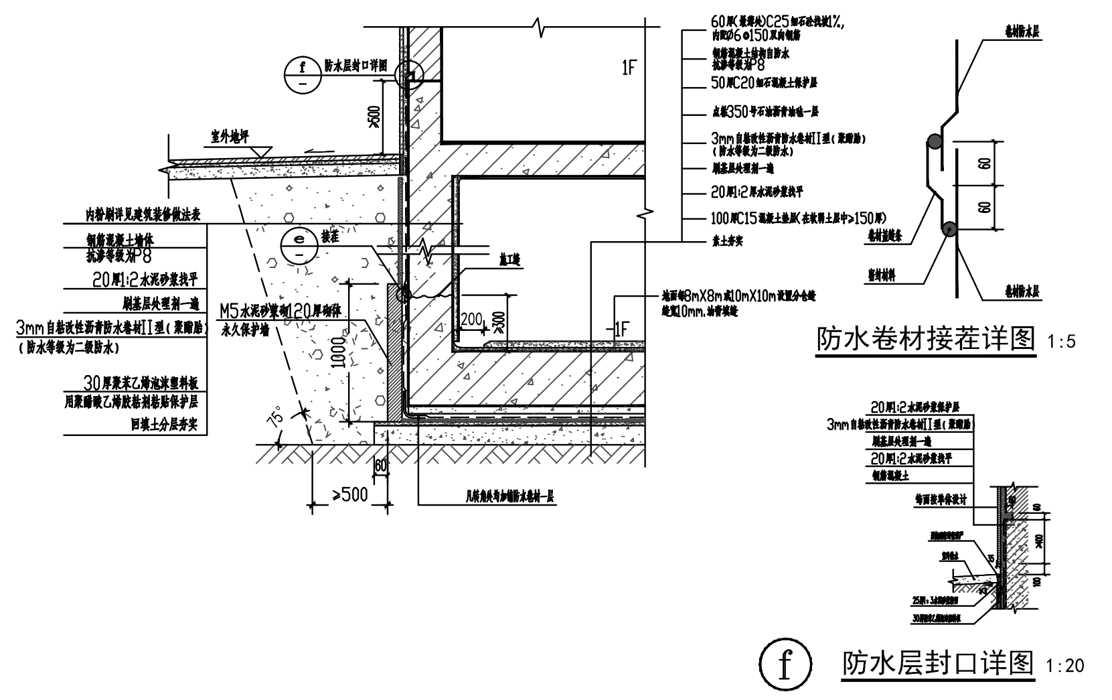
卷材防水层
卷材防水层
≥500

防水卷材接茬详图 1:5

ⓕ 防水层封口详图 1:20

⑫ 地下室底板及侧壁外侧防水大样图 1:25

建筑设计单位
ARCHITECTURE DESIGN

建学建筑与工程设计所有限公司
JIANXUE ARCHITECTURE & ENGINEERING DESIGN INS. CO., LTD.
工程设计证书<甲级>编号A111010257
No.A111010257 Class A of Architecture Design P.R.C

建设单位
CLIENT
东莞市荣津实业投资有限公司

合作设计单位
CO-OPERATED WITH

第二版	按甲方意见修改	2022.07.29
第一版	供施工图审查	2022.04.25
版本 REVISION	出图事由 COMMENTS	出版日期 ISSUE DATE

工程名称
PROJECT NAME
常平环保专业基地A1-04地块
电子工业项目

工程编号 PROJECT NO. JXG-2022-04

项目名称
ITEM NAME
1号厂房

	签名 SIGNATURE	姓名 NAME
审定人 AUTHORIZED FOR ISSUE BY	彭国忠	彭国忠
审核人 FINAL CHECKER	汤鹏	汤 鹏
工程负责人 PROJECT PRINCIPAL	彭国忠	彭国忠
专业负责人 CHIEF ENGINEER	汤鹏	汤 鹏
校对人 APPROVED BY	陈四海	陈四海
设计人 DESIGNED BY	罗艺	罗 艺
制图人 DRAWN BY	罗艺	罗 艺

图名:
DRAWING TITLE
节点详图（二）

设计阶段 STATUS 施工图 CONSTRUCTION WORKING
专业 DISCIPLINE 建筑 ARCHITECTURE
审图编号 ARCHIVES NO.
图号 DRAWING NO. JS-01-16
比例 SCALE 1:100

单位出图专用章盖章 ACADEMIC SPECIAL SEAL

个人执业专用章盖章 PRIVATE PATENT SEAL

本图须加盖本公司出图签章，否则一律无效
DRAWING BE INVALID WITHOUT SPECIAL SEAL FROM JX AEDI CO., LTD.

COPYRIGHT(C)2014,JXAEDI CO., LTD