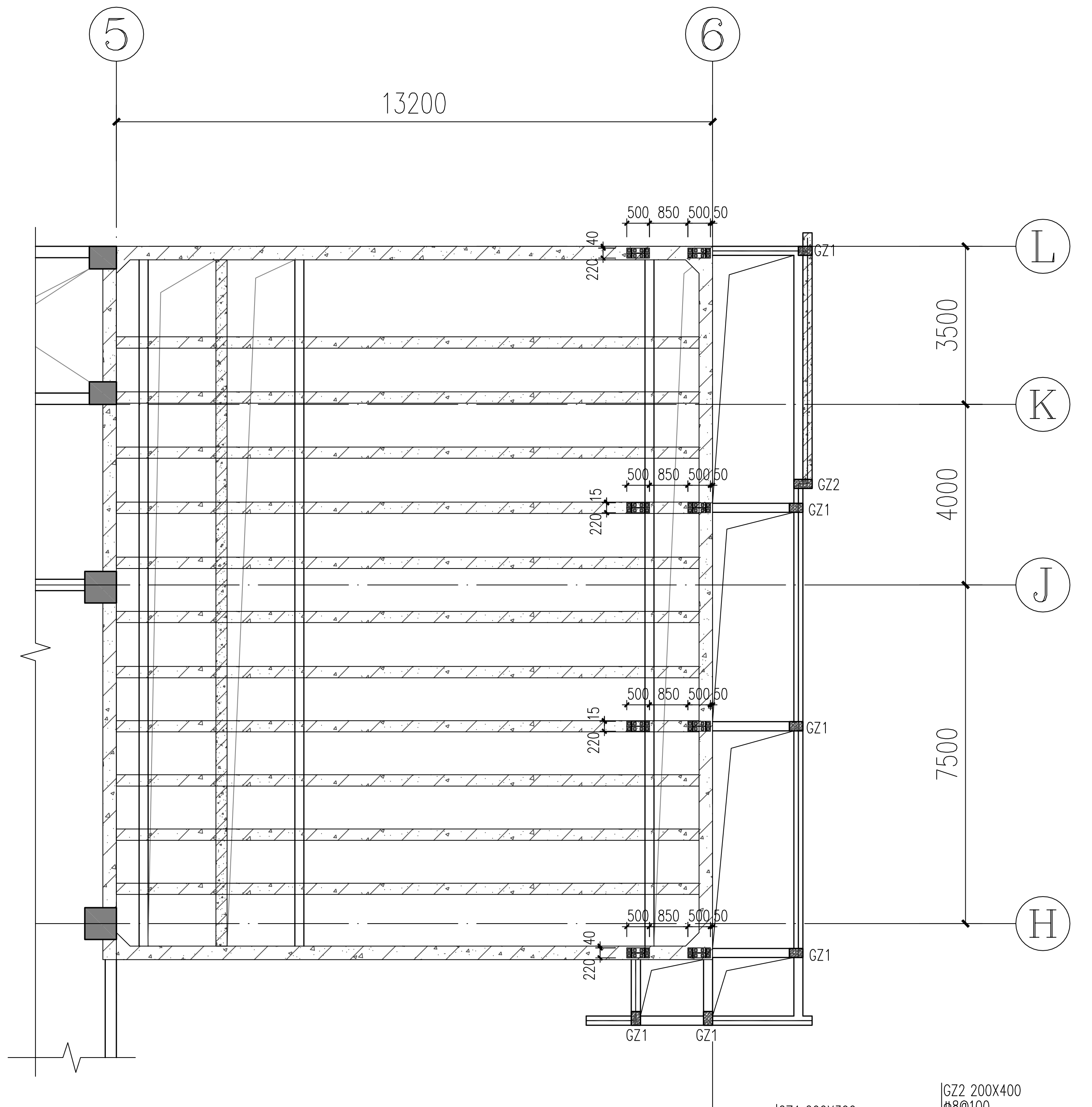
5
6
13200
L
K
J
H
3500
4000
7500
500 850 500 50
220 40
220 15
GZ1
GZ2

钢柱脚平面定位图

1:150

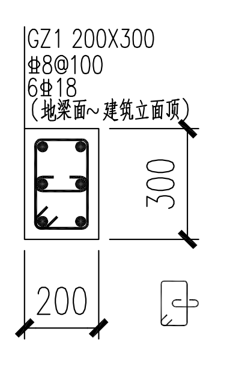
GZ1 200X300
Φ8@100
6Φ18
(地梁面~建筑立面顶)
300
200

GZ1 1:20

砖墙拉结大样详建筑总说明

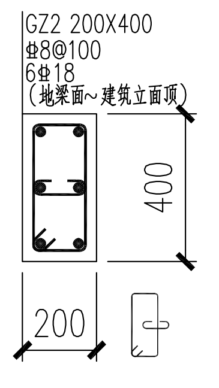
GZ2 200X400
Φ8@100
6Φ18
(地梁面~建筑立面顶)
400
200

GZ2 1:20

砖墙拉结大样详建筑总说明

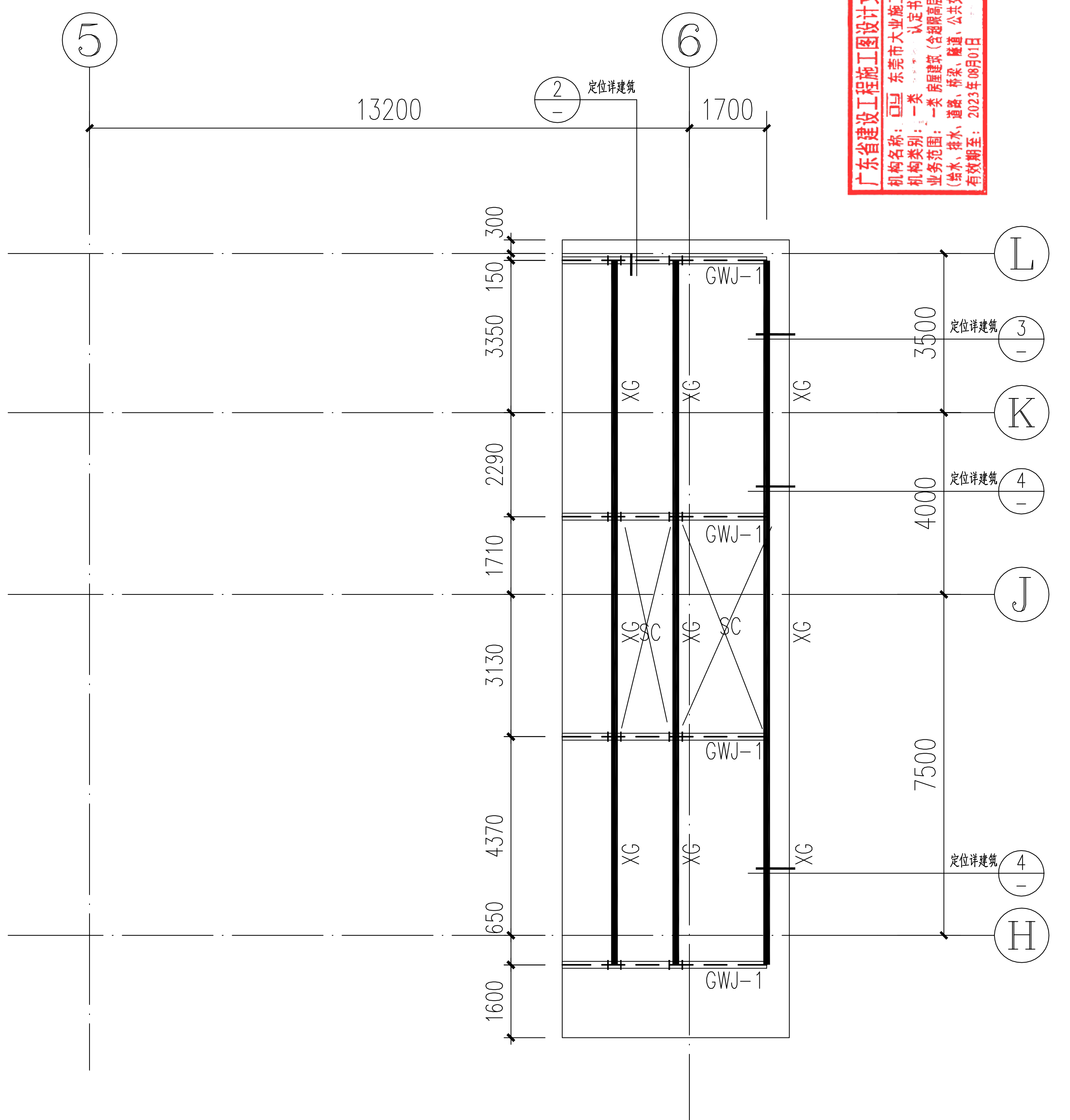
5
6
13200
1700
2
定位详建筑
L
K
J
H
3
4
定位详建筑
3500
4000
7500
300
150
3350
2290
1710
3130
4370
650
1600
GWJ-1
XG
SC

钢架平面定位图

1:150

XG: 127x3.0(Q235B)
SC: Ø20张紧圆钢

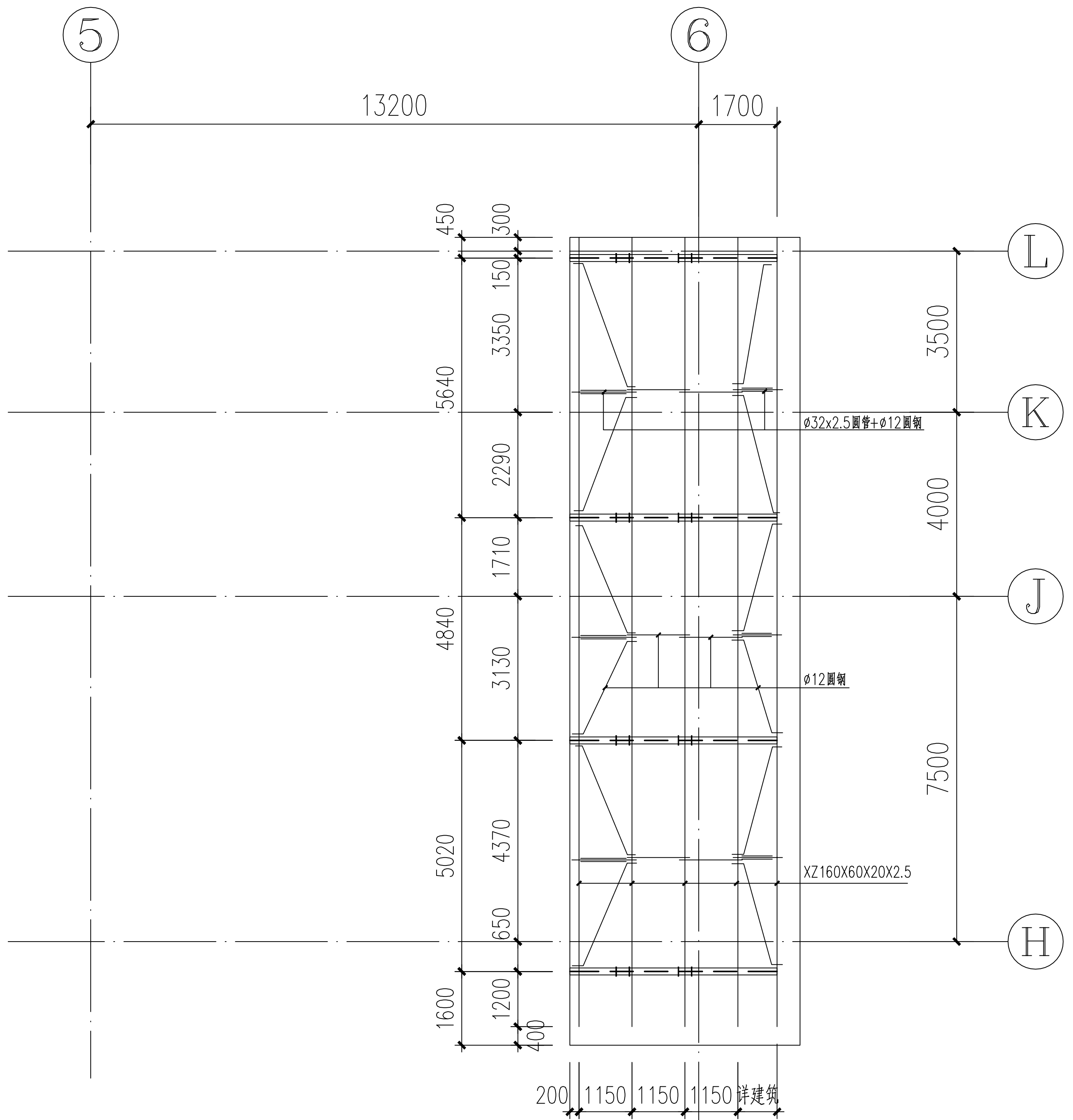
5
6
13200
1700
L
K
J
H
3500
4000
7500
450
300
150
3350
5640
2290
1710
4840
3130
4370
5020
650
1200
1600
400
200
1150
1150
1150
详建筑
Ø32x2.5圆管+Ø12圆钢
Ø12圆钢
XZ160X60X20X2.5

檩条平面布置图

1:150

为注明钢材均为Q235B

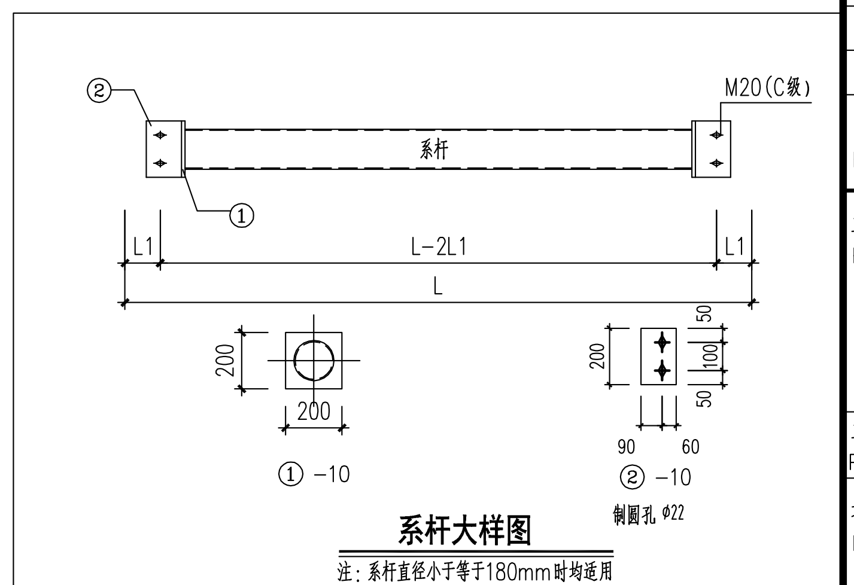
②
①
M20(C级)
系杆
L1
L-2L1
L
200
200
① -10
90
60
50
100
50
② -10
制圆孔 Ø22

系杆大样图

注：系杆直径小于等于180mm时均适用

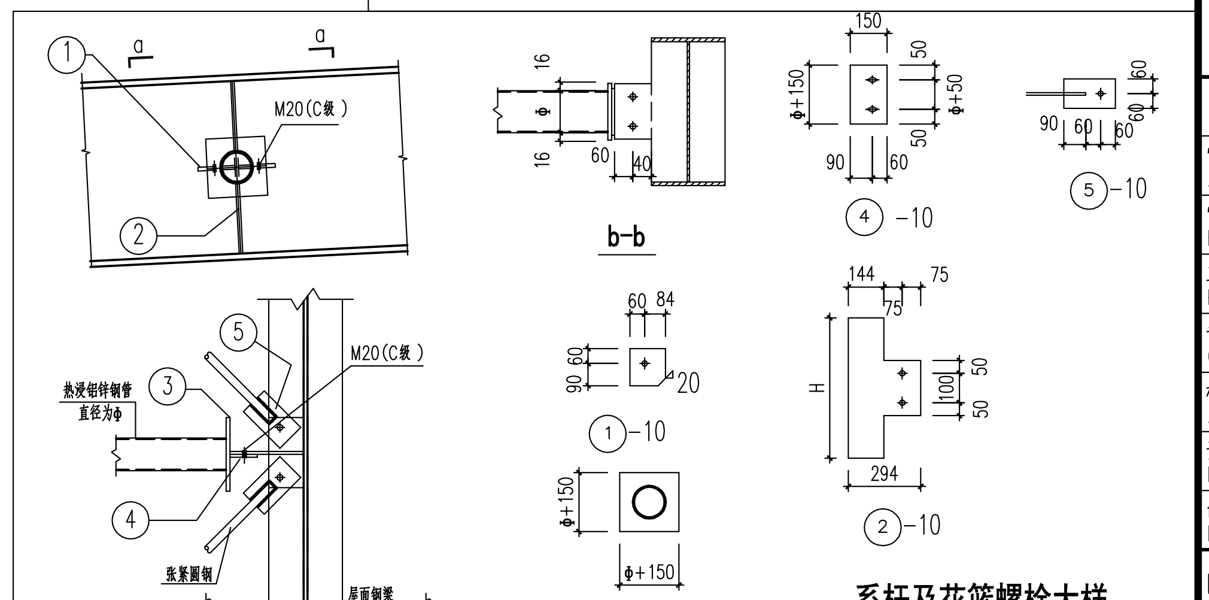
a
a
1
2
M20(C级)
b-b
16
60
40
150
Φ+150
Φ+50
90
60
50
④ -10
⑤ -10
60 84
90 60
20
① -10
144
75
H
100
294
② -10
Φ+150
③ -10
5
3
4
热浸铝锌钢管
直径为Φ
张紧圆钢
屋面钢梁
b
a-a

系杆及花篮螺栓大样

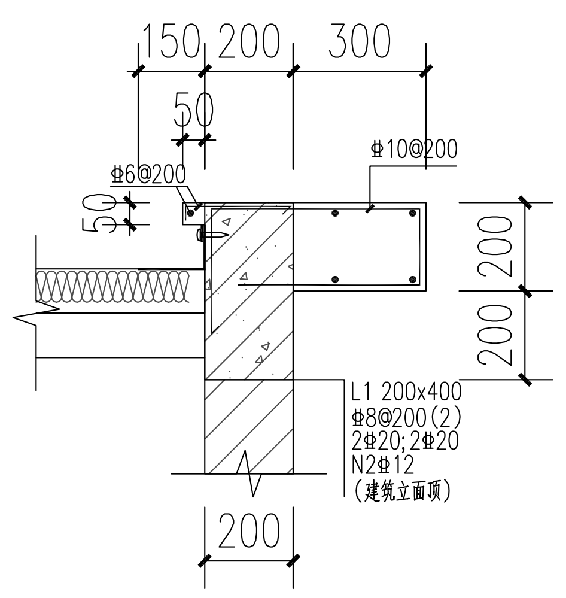
150 200 300
50
Φ6@200
Φ10@200
200
200
L1 200x400
Φ8@200(2)
2Φ20;2Φ20
N2Φ12
(建筑立面顶)

② 砖墙外挑大样

1:10

未注明点筋为Φ8@200(2)
大样定位以建筑图为准

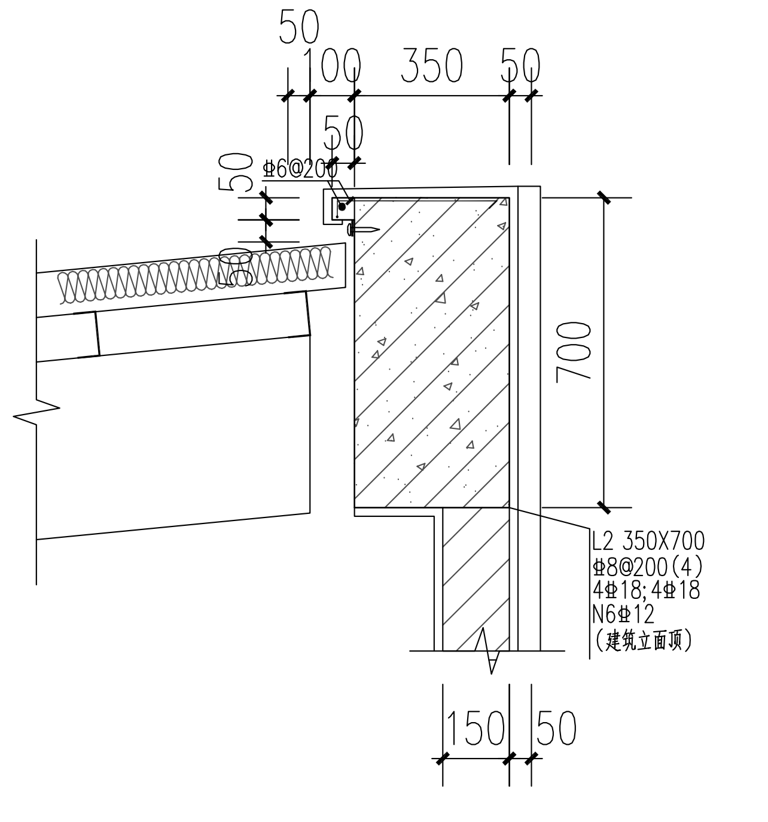
50
100 350 50
Φ6@200
700
150 50
L2 350X700
Φ8@200(4)
4Φ18;4Φ18
N6Φ12
(建筑立面顶)

③ 墙顶线条大样一

1:10

大样定位以建筑图为准

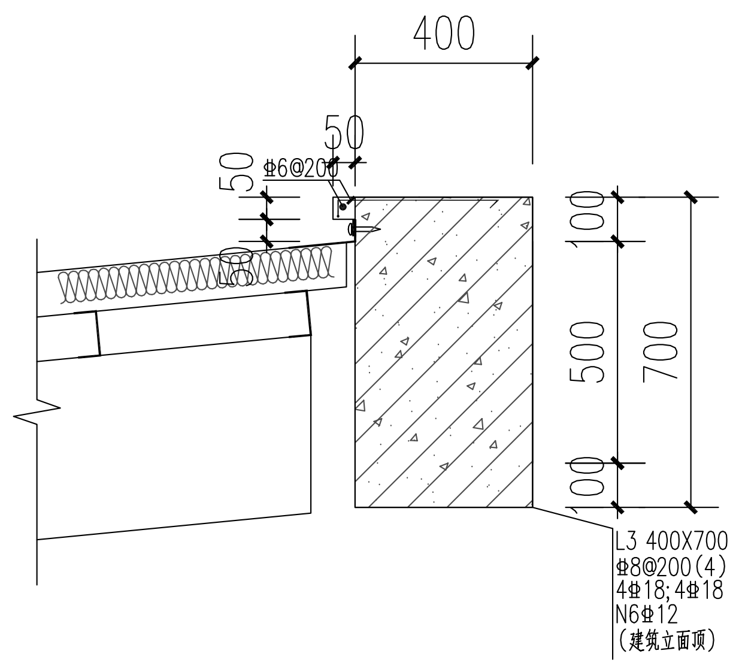
400
50
Φ6@200
100
500
100
700
L3 400X700
Φ8@200(4)
4Φ18;4Φ18
N6Φ12
(建筑立面顶)

④ 墙顶线条大样二

1:10

大样定位以建筑图为准

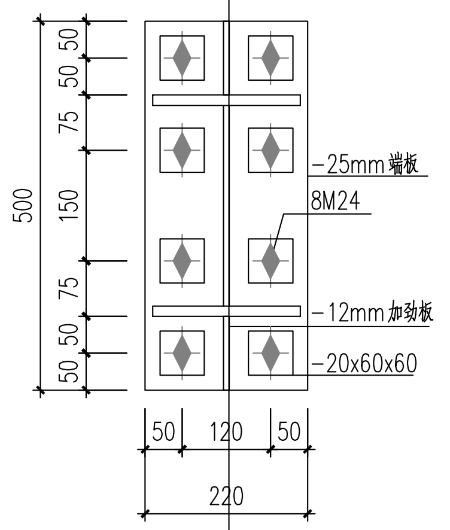
500
50 50 75 150 75 50 50
-25mm端板
8M24
-12mm加劲板
-20x60x60
50 120 50
220

① 柱脚节点大样

1:10

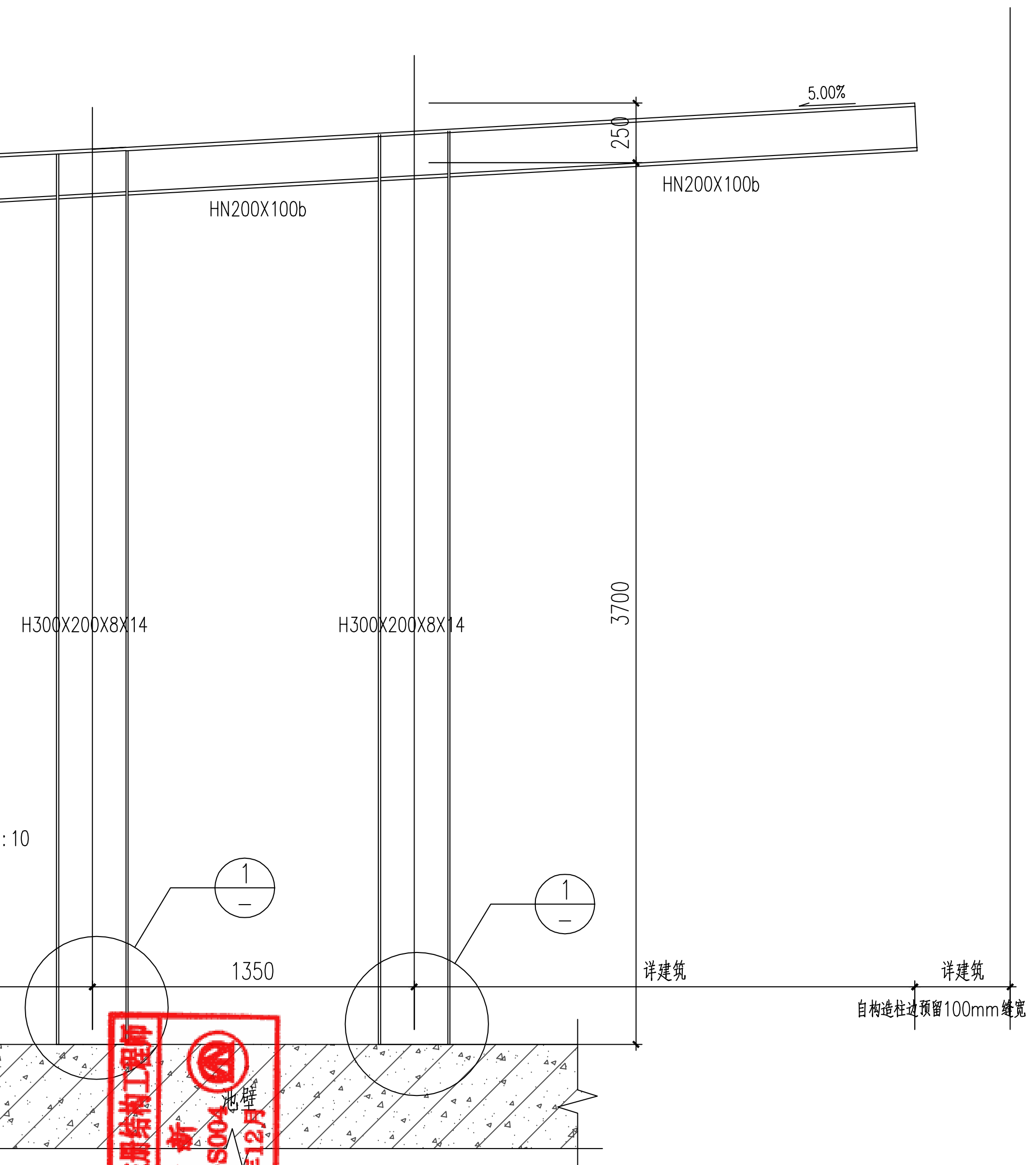
5.00%
HN200X100b
250
H300X200X8X14
3700
1
1150
1350
详建筑
自构造柱边预留100mm缝宽
池壁

GWJ-1立面图

1:100

钢梁钢柱材料均采用Q355B
未注明梁柱节点均采用现场满焊连接，可按需增加2M16(10.9S)安装螺栓

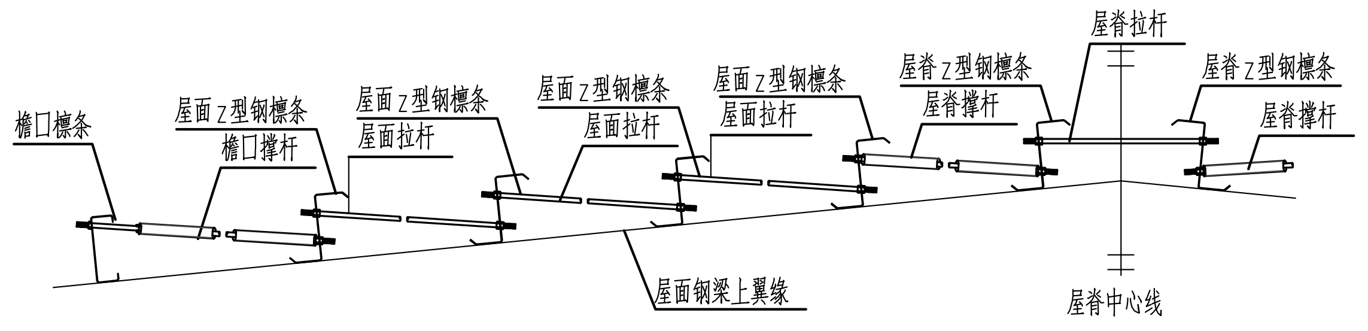
檐口檩条
屋面Z型钢檩条
檐口撑杆
屋面拉杆
屋脊Z型钢檩条
屋脊撑杆
屋脊拉杆
屋面钢梁上翼缘
屋脊中心线

屋面拉杆大样图 1:15

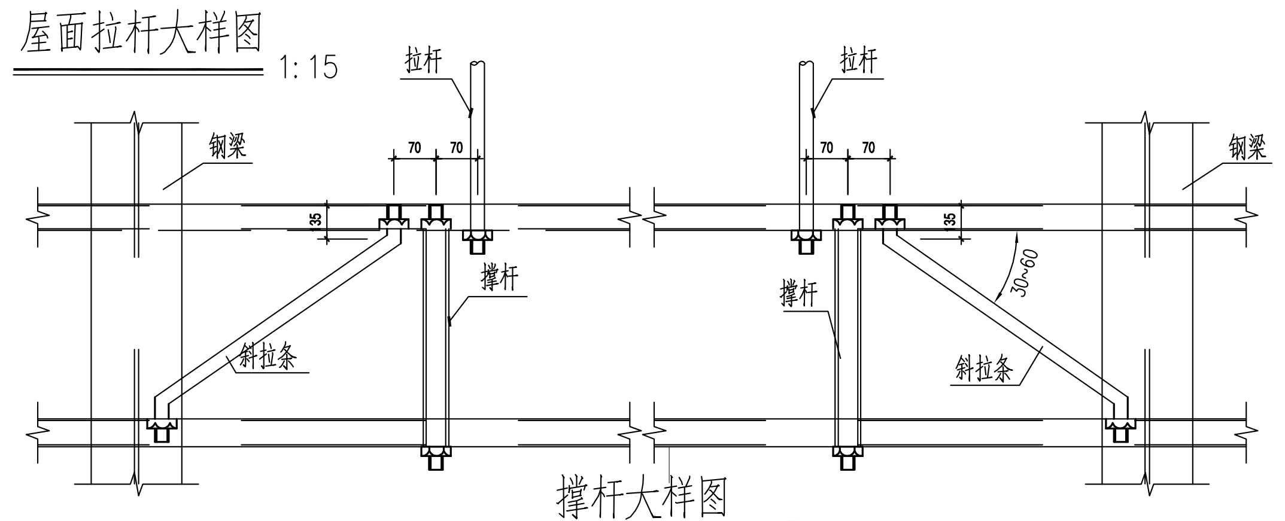
拉杆
钢梁
70
35
撑杆
斜拉条
30~60

撑杆大样图 1:15

注：斜拉条拉结位置可为檩条。

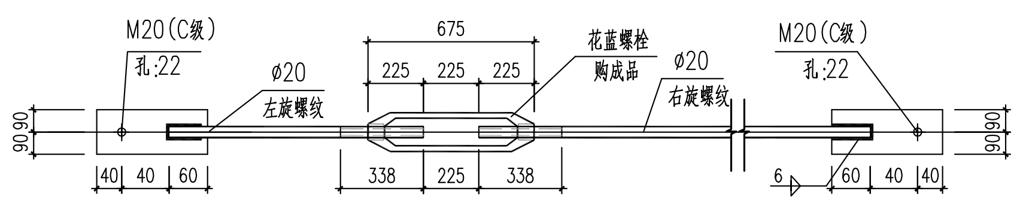
M20(C级)
孔:22
Ø20
左旋螺纹
675
225 225 225
花蓝螺栓
购成品
右旋螺纹
90 90
40 40 60
338 225 338
6
按实际
225

20圆钢花篮大样图

注：系杆直径小于等于180mm时均适用

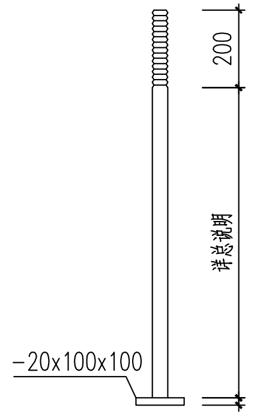
-20x100x100
200
详总说明
30

锚栓大样图 1:10

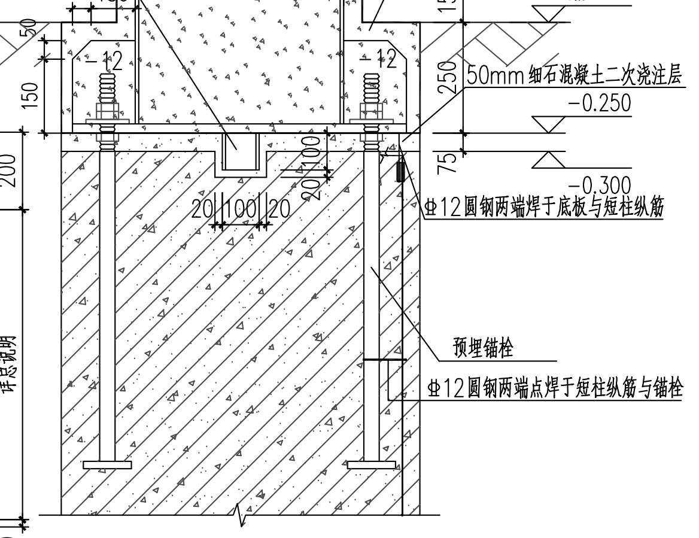
抗剪键: [10,L=100
此处预留槽口140x140x120
50
钢立柱
到砼柱边
钢柱较正完毕后C35混凝土包裹
75 180
150
50
-12
建筑地面
250
50mm细石混凝土二次浇注层
-0.250
75
-0.300
20 100 20
Φ12圆钢两端焊于底板与短柱纵筋
预埋锚栓
Φ12圆钢两端点焊于短柱纵筋与锚栓

柱脚大样图一 1:10

此大样图适用于刚接柱脚

广东省建设工程施工图设计文件审查专用章
机构名称：东莞市大业施工图审查有限公司
机构类别：一类 认定书编号：19034
业务范围：一类 房屋建筑（含超限高层）工程；市政基础设施（给水、排水、道路、桥梁、隧道、公共交通、风景园林）工程
有效期至：2023年08月01日

建学建筑与工程设计所有限公司
出图专用章
工程设计证书(甲级)编号：A111010257
发证部门：中华人民共和国住房和城乡建设部

中华人民共和国一级注册结构工程师
姓名：邹志新
注册号：1101025-S004
有效期：至2024年12月

建筑设计单位
ARCHITECTURE DESIGN

建学建筑与工程设计所有限公司
JIANXUE ARCHITECTURE & ENGINEERING DESIGN INS. CO., LTD.
工程设计证书<甲级>编号A111010257
No.A111010257 Class A of Architecture Design P.R.C

建设单位
CLIENT

东莞市荣津实业投资有限公司

合作设计单位
CO-OPERATED WITH

版本 REVISION	出图事由 COMMENTS	出版日期 ISSUE DATE
第二版	深化设计	
第一版	供施工图审查	2022.04.25

工程名称
PROJECT NAME

常平环保专业基地A1-04地块
电子工业项目

工程编号
PROJECT NO. JXG-2022-04

项目名称
ITEM NAME

1号厂房

	签名 SIGNATURE	姓名 NAME
审定人 AUTHORIZED FOR ISSUE BY	彭国忠	彭国忠
审核人 FINAL CHECKER	邹志新	邹志新
工程负责人 PROJECT PRINCIPAL	彭国忠	彭国忠
专业负责人 CHIEF ENGINEER	邹志新	邹志新
校对人 APPROVED BY	赖芬芳	赖芬芳
设计人 DESIGNED BY	汪威超	汪威超
制图人 DRAWN BY	汪威超	汪威超

图名:
DRAWING TITLE

钢结构设计图

设计阶段 STATUS CONSTRUCTION WORKING	施工图	专业 DISCIPLINE	结构 STRUCTURE
审图编号 ARCHIVES NO.			
图号 DRAWING NO.	JGS-01-17	比例 SCALE	详图例

单位出图专用章盖章 ACADEMIC SPECIAL SEAL

个人执业专用章盖章 PRIVATE PATENT SEAL

本图须加盖本公司出图签章，否则一律无效
DRAWING BE INVALID WITHOUT SPECIAL SEAL FROM JX AEDI CO., LTD.

COPYRIGHT(C)2014,JXAEDI CO., LTD